Lettera aperta a Sir Leonard Valentinovich Blavatnik, per conoscenza a Mr Bill Gates e Mr Elon Musk in materia di ambiente ed energia.

Premessa

Essendo la presente una lettera aperta, ritengo necessaria una premessa, per il rispetto dovuto alle persone inconsapevolmente coinvolte.

Il giorno 23 dicembre ho ricevuto la seguente breve lettera:

Buon giorno, mi chiamo Leonard Valentinovich, sei tra le persone selezionate per ricevere DONAZIONE dalla mia azienda (Access Industries), se sei interessato a ricevere una donazione finanziaria, scrivimi gentilmente per maggiori dettagli.

Puoi anche leggere di più su di me tramite il link sottostante

https://en.m.wikipedia.org/wiki/Len_Blavatnik

Cordiali saluti

Presidente (Industrie di accesso)

Sir Leonard Valentinovich Blavatnik

La ragione per la quale coinvolgo per conoscenza anche a Mr Bill Gates si può comprendere soltanto leggendo una mia precedente lettera aperta pubblicata il **10.06.2016:**

http://www.spawhe.eu/it/lettera-aperta-a-mr-bill-gates-sullenergia-miracolosa/ .

La ragione per la quale coinvolgo per conoscenza anche a Mr Elon Musk, si può comprendere soltanto leggendo una mia precedente lettera aperta pubblicata il **01.02. 2021 , https://www.spawhe.eu/it/2346-2/lettera-aperta-al-signor-elon-musk-che-ha-promesso-100-milioni-di-dollari-a-chi-riesce-a-catturare-il-co2-dallatmosfera/**

Descrizione

A causa del fatto che io scrivo articoli molto critici nei confronti delle istituzioni che non finanziano le mie invenzioni ambientali ed energetiche, io ricevo molte lettere da falsi finanziatori, che invece di aiutarmi, cercano di estorcermi del denaro, ho risposto alla lettera sopra riportata in modo generico, inviando la seguente risposta:

Caro Editore, o ente organizzatore di congressi e concorsi nazionali e internazionali, o investitore, o benefattore. Io penso che la società dei consumi attuale abbia creato il riscaldamento globale perché ha utilizzato solo competenze specifiche, mai globali. Continua a farlo nonostante, oggi, con piccole modifiche alle tecnologie sviluppate, sarebbe possibile, innescare processi energetici e depurativi interattivi che renderebbero inutili ed obsolete le attuali energie commerciali, fossili, nucleari e rinnovabili, che svolgendo cicli specifici, termici, nucleari, solari, eolici, non possono interagire in modo interattivo con l'ambiente circostante al fine di non produrre effetti indesiderati inquinanti, oppure la semplice produzione di calore e vapore che comunque rappresentano un grave problema a livello globale. Né possono risolvere il problema del trasporto delle fonti energetiche e della stessa energia elettrica prodotta ai punti di utilizzo dell'energia. L'attuale sviluppo mondiale sarebbe molto diverso e più sostenibile se la scienza e le attuali classi dirigenti avessero imparato ad estrarre direttamente l'energia primaria pulita (quella che deve essere trasformata in elettricità) direttamente dall'ambiente. Purtroppo, per quanto i processi siano semplici ed elementari,

sembra che l’intera classe dirigente mondiale, compresa quella scientifica, non comprendano che questa è l’unica soluzione che ci consentirebbe di risolvere contemporaneamente i problemi ambientali energetici e di sviluppo sostenibile a breve termine, senza aspettare che l’attuale classe dirigente mondiale entro il 2050 ci fornisca su un piatto di argento la nuova transizione ecologica basata sul nuovo nucleare e l’idrogeno trasformato in combustibile, completando in tale modo di rovinare il pianeta dal punto di vista ambientale e accentuando ancora di più il divario tra ricchi e poveri, essendo tali energia, indubbiamente a pagamento. Iom che nella mia vita ho fatto sempre il progettista e installatore di impianti antropici industriali e ambientali adeguandomi a sfruttare le tecnologie esistenti, ho dovuto aspettare la pensione per progettare impianti antropici industriali e ambientali secondo la scienza di Dio favorendo i processi naturali. I quali, all’inizio comportavano un maggiore costo energetico a causa della maggiore circolazione dell’acqua necessaria ai fini depurativi ed energetici. Fin dall’inizio avevo scelto scelto i processi fluidodinamici al posto di quelli termici che hanno scelto gli altri inventori pubblici e privati, del presente e del passato. La mia logica, semplice ed elementare era ed è tuttora basata sul fatto che non si può combattere il riscaldamento globale globale continuando a produrre calore, poiché nei processi di lavoro industriali e ambientali terrestri, raramente é necessario superare la temperatura di ebollizione dell’acqua. La stessa energia elettrica non ha bisogno del calore per essere prodotta. Costa molto di meno se prodotta a freddo evitando i successivi costi di raffreddamento e di depurazione che l’uso dei combustibili comportano. Soprattutto negli impianti antropici mobili la depurazione è un problema di impossibile soluzione, mentre il calore impedisce di sommare insieme la spinta di Newton e Lorentz. Quest’ultima, sul pianeta Terra, al contrario di quella universale si può produrre soltanto a freddo con la corrente indotta in fili di rame protetti con vernici isolanti che non possono sopportare temperature superiori a quelle

ordinarie terrestri, e la stessa acqua che va in ebollizione non può essere usata correttamente come vettore energetico, elettrochimico ed elettromagnetico. Pertanto, esistono sul pianeta Terra una serie incredibile di errori di progettazione scientifici che nessuno vuole correggere e questi errori stanno condizionando tutti i settori delle attività umane, compresa la sanità pubblica e la corsa verso l'esplorazione spaziale sostenibile che richiedono invenzioni che sfruttano i principi interattivi ossidativi del sangue umano per allungare la vita umana (cuore artificiale ossigenatore del sangue) e motori lineari globali che sommano insieme la spinta di Newton e Lorentz, ancora oggi ostacolate dal silenzio della scienza al servizio di poteri politici ed economici. Mentre, i legislatori, al servizio degli stessi poteri, favoriscono invenzioni commerciali, svantaggiando quelle intellettuali sostenibili che necessitano di sperimentare soluzioni veramente alternative che, basandosi su paradossi scientifici, come appunto quelli di Pascal (1623 – 1662): "la pressione si espande in tutte le direzioni" e Venturi (1746 -1822): "l'incremento della velocità di un fluido diminuisce la pressione" non sono facili da comprendere con formule di fisica e di matematica. Non a caso Pascal e Venturi erano due preti cattolici che si occupavano anche di scienza, disinteressati dal potere economico. Oggi la Chiesa cattolica non si occupa più di scienza. Per fare opere di beneficenza usa i contributi pubblici, donazioni private e investe, come tutti, nelle borse mondiali. Gli inquirenti non hanno dubbi, molti investimenti sono di carattere speculativo ed eticamente scorretti, La lista degli investimenti contrari alla morale è lunga: Così suddivisi: 198 mln in azioni, 61 mln in futures e 8 mln. un mln è finito alla TullowOil, società petrolifera irlandese, bannata dal Regno Unito e accusata di aver creato un disastro ambientale in Uganda, con liquami tossici sversati nelle falde acquifere.

Io personalmente, sono per una Chiesa povera che non ostenta opere d'arte, più vicina ai poveri e agli indifesi e apprezzo

il lavoro che sta facendo l’attuale Papa Francesco, che piano piano sta facendo emergere verità nascoste che non sarebbero mai emerse senza il suo coraggio e il coraggio dei preti di periferia che continuano a vivere tra i poveri e gli indifesi. L’unica cosa che manca alla chiesa attuale è l’approfondimento scientifico che rispetto al passato è diminuito invece di aumentare lasciando il campo libero ai poteri temporali terrestri- Non bastano le parole di condanna dell’inquinamento e il generico invito a soluzioni sostenibili, É necessario entrare nei dettagli delle soluzioni ispirandosi alla natura terrestre come ha fatto il sottoscritto nella filastrocca di SPAWHE superando ampiamente lo stato dell’arte scientifico e tecnologico attuale. Purtroppo, senza mezzi mezzi economici e labooratori sperimentali non si può dimostrare nulla. Se perfino le chiese mondiali investono i propri risparmi nelle borse mondiali, la vera ricerca di uno sviluppo sostenibile resterà sempre un miraggio per le generazioni future.

Leggo da Wikipedia che il capitale di sir Leonard Valentinivich BlavatniK e di circa 29,6 miliardi di dollari, mentre il **patrimonio personale di Mr Bill Gates, secondo la rivista Money.it è di circa 104 miliardi di dollari**, quello di Mr Elon Musk **secondo la rivista motorionline.com, è di 187 miliardi di capitale. Io mi chiedo** quanti prototipi dimostrativi delle mie soluzioni depurarative ed ergetiche si potrebbero fare con una piccola goccia di tale ricchezza e quanti se ne potrebbero fare con i capitali che hanno a disposizione le chiese mondiali e le Nazioni Unite. Non parlo degli investimenti definitivi ma soltanto di piccolissimi prototipi, in piccola scala, per verificare il funzionamento. Le Nazioni Unite, addirittura, oltre a organizzare le COP annuali, gestiscono anche le leggi e i regolamenti sulla proprietà intellettuale e industriale delle invenzioni, favorendo il commercio di brevetti commerciali tra enti pubblici e privati senza verificare se esistono alternative scientifiche e tecnologiche e un sistema diverso di

progettazione degli impianti antropici, per portare allo stesso livello di sviluppo tutti i paesi del mondo, per evitare il problema dei migranti che fuggono dalla miseria, dalla povertà e dalle guerre. Io non mi lamento perché nessuno mi ha pagato per il mio lavoro di inventore e per le tasse di deposito che mi hanno costretto a pagare, pur occupandomi di problemi sociali. Mi lamento perché l'intera società attuale non ha voluto sperimentare le mie soluzioni per paura che funzionino, dimostrando che gli uomini di potere di tutti i tempi hanno sempre manovrato la scienza, non finanziando le sperimentazioni scomode per la conservazione del loro potere. Considerando che il 99% degli inventori sono lavoratori dipendenti, come lo era il sottoscritto, prima di andare in pensione per fare l'inventore, certamente non possono dedicare il loro tempo a inventare invenzioni trasversali a singole specializzazioni. Infatti, sia il mondo che prepara le persone al lavoro, sia il mondo del lavoro, per essere efficienti, sono specializzati in singoli settori e io come installatore di impianti antropici, prima industriali e poi ambientali per trentasette anni, mi sono accorto che soprattutto nei sistemi depurativi, non tutti i cicli aperti a livello chimico e biologici riescono ad essere chiusi negli impianti fissi e a maggior ragione negli impianti mobili. Questa logica elementare non è stata insegnata in nessuna scuola mondiale e pertanto non è stata trasferita al mondo del lavoro. Per chiudere i cicli all'interno degli impianti antropici è necessario progettare diversamente gli impianti e le macchine che lavorano dentro di essi. Questo è il compito dei progettisti e inventori, soprattutto pubblici, che dovrebbero correggere le invenzioni sbagliate dagli inventori privati, soprattutto di quelli delle multinazionali che producono impianti antropici fissi e mobili su larga scala. Dopo nove anni di proposte ambientali sulla pulizia dell'energia fossile, accolte con il silenzio generale dagli enti pubblici e dalle multinazionali impegnate insieme a migliorare i rendimenti termici senza modificare il modo di progettare gli impianti, le mie invenzioni hanno compiuto il salto di

qualità, estraendo a freddo, direttamente l’energia pulita dall’ambiente. I silenzi che avevo già raccolto tra gli enti pubblicie e le multinazionali è diventato ancor più grande. Daltra parte, se ogni cittadino del mondo estrae l’energia pulita che gli serve, direttamente dall’ambiente, senza pagarla, di cosa vivranno i potenti della Terra? Stranamente la chiesa cattolica predica di non preoccuparsi ma di guardare gli uccelli del cielo, che non seminano e non mietono, né raccolgono nei granai; eppure il Padre celeste li nutre. Personalmente, io credo di più al detto “aiutati che Dio ti aiuta” e credo di essere stato aiutato da DIO, altrimenti non avrei potuto mettere insieme, in ordine cronologico, senza mezzi economici, le invenzioni depurative ed energetiche diverse da quelle attuali, riportate nella filastrocca di SPAWHE partendo dai principi scientifici sottovalutati di Pascal e Venturi, che erano uomini di fede. Questi due paradossi scientifici, senza l’impiego di tecnologie particolari consentirebbero di estrarre l’energia direttamente dall’ambiente per il semplice fatto che chi ha creato l’aria atmosferica e l’acqua, le ha rese perfettamente complementari dal punto di vista scientifico e tecnologico sotto tutti gli aspetti fisici, chimici, biologici, elettromagnetici.

Studiando queste soluzioni, mi sono accorto che chi ha creato l’universo. aveva già predisposto fisicamente, chimicamente, elettromagneticamente. la composizione dell’aria comprimibile e dell’acqua incomprimibile alla temperatura dell’ambiente terrestre, affinché prima o poi, qualche inventore terrestre, si accorgesse che sono inutili e controproducenti dal punto di vista economico tutte le altre invenzioni energetiche inventate degli uomini. Di fronte a tale perfezione, io mi sono avvicinato molto di più a Dio, mentre la Chiesa cattolica si è avvicinata al meccanismo delle borse mondiali, che usa anche l’intelligenza artificiale dei computer quantistici per accentuare la differenza tra i ricchi e i poveri. Infatti, nessuna delle mie soluzioni è stata presa in considerazione da chi sta sviluppando l’intelligenza artificiale, ma in

compenso, sono stati creati degli algoritmi che riescono a prevedere con precisione le aziende in crescita e quelle che perderanno quote di mercato. In questo modo, le democrazie mondiali non saranno più fondate sul lavoro reale ma sulle speculazioni pilotate da chi ha il potere economico mondiale. I ricchi diventeranno sempre più ricchi senza lavorare e i poveri sempre più poveri, pur ammazzandosi di lavoro. Non è un caso che nessuna delle mie quaranta invenzioni si stata sperimentata in nessun paese del mondo. Non è un caso che anche la Chiesa cattolica sia caduta il questo tranello, insieme ai sindacati e alle associazioni. Io avevo previsto qualcosa di simile già in questo articolo pubblicato il 15. 06.2015 **http://www.spawhe.eu/it/anche-le-chiese-e-le-associazioni-devono-imparare-a-progettare/,** Nel 2015 avevo avuto solo le prime intuizioni energetiche alternative, che mi avrebbero portato al concepimento dell'energia idoelettromagnetica compressa. Non sarei mai riuscito a concepire tale tipo di energia senza prima risolvere i problemi depurativi sfruttando i principi naturali favoriti dalla forza gravitazionale. Ma all'inizio del 2024, siamo ancora al punto di partenza perché queste intuizioni sono state affidate a un semplice pensionato e non a uno scienziato famoso premiato con il Nobel. Eppure, a mio parere, un premio Nobel che non conosce nel dettaglio il mondo del lavoro industriale e ambientale, non avrebbe mai pensato di collegare tra loro razionalmente i cicli di lavoro, come può fare un semplice tecnico installatore di impianti. E' proprio l'organizzazione scientifica del lavoro che deve essere globale, che potrebbe consentirci di risolvere sia il problema del riscaldamento globale che stiamo vivendo, sia il problema dei migranti, sia delle guerre tra popoli confinanti, sia i conflitti di religioni. Siamo un piccolissimo pianeta nell'immensità dell'universo, solo la scienza applicata imparzialmente al di sopra degli interessi dei governi e delle multinazionali può consentire il vero sviluppo sostenibile per le generazioni future, che invece rischiano l'estinzione prematura a causa della grande scienza che non sa copiare dalle soluzioni

semplici che la natura ha già realizzato senza l’impiego di nessuna tecnologia. il compito degli inventori era ed è soltanto quello di incrementare la velocità dei processi fluidodinamici che si trascinano appresso anche quelli elettromagnetici senza combustibili ed energia nucleare e senza il trasporto dell’energia da un posto all’altro perché anche il semplice trasporto dell’energia elettrica interferisce negativamente con lo scambio ionico naturale tra la superficie terreste e la ionosfera che regola elettricamente ed eletromagneticamente le condizioni climatiche del pianeta Terra, intervenendo direttamente sul regolare svolgimento della fotosintesi clorofilliana e il ciclo del carbonio che funzionavano perfettamente prima dell’inizio dell’era industriale. I miei ultimi articoli pubblicati in occasione della COP 28 parlano proprio di questi argomenti ma sembra che nessuno li abbia letti, come d’altra parte, l’intera filastrocca di spawhe che non è altro che una lunga serie di invenzioni sostenibili proposte da un semplice pensionato che non appartiene al mondo accademico, a quello politico, dell’economia, dell’imprenditoria. Purtroppo, il silenzio sulle mie soluzioni è generale, in quanto nell’economia attuale chi comanda sono le borse mondiali e indirettamente anche la scienza pubblica lavora per le multinazionali che producono soltanto invenzioni commerciali e incomplete. É questa la ragione per la quale nessun centro di potere mondiale ha sperimentato le invenzioni sostenibili contenute nella filastrocca di SPAWHE, che dovrebbe essere considerata patrimonio dell’umanità, contro gli attuali poteri deviati, per consentire la conservazione dell’ambiente naturale, non contro lo sviluppo tecnologico, ma con l’aiuto della tecnologia leggermente modificata, come ampiamente dimostrato nei miei depositi di brevetti decaduti e negli articoli pubblicati. Nella mia vita di progettista e installatore di impianti industriali e ambientali, ho imparato a conoscere i pregi e i difetti di tali impianti e nella mia successiva vita di inventore indipendente dai centri di potere politici economici e imprenditoriali, ho selezionato i

migliori principi scientifici, le migliori e più economiche tecnologie. Le ho assemblate diversamente da come sono assemblate attualmente perché questo è il mio lavoro, che purtroppo non ho potuto fare come lavoratore dipendente. E' ovvio che ho scontentato quasi tutti i centri di potere mondiali, ma il mio obiettivo non era quello di ottenere il loro consenso, bensì quello di fare la mia parte per lasciare un mondo migliore alle generazioni future. Tutta la mia esperienza lavorativa sarebbe stata inutile se da pensionato non avessi sintetizzato, selezionato, e assemblato virtualmente un modello di sviluppo alternativo a quello attuale. Per questa ragione, io ha creato il mio sito web https://www.spawhe.eu, dove tutti possono accedere gratuitamente alle mie invenzioni e agli articoli pubblicati. Chiaramente, non avendo mai ricevuto un finanziamento pubblico o privato e non avendo mai pagato le tasse di mantenimento dei brevetti che mi sono stati concessi, secondo le leggi attuali nazionali e internazionali, i miei brevetti non valgono nulla sul piano legale. Questo non ha importanza. Quello che è importante è che la verità scientifica venga fuori ugualmente anche se io avessi commesso qualche errore. Pertanto, io sarò grado a tutti gli editori che non mi chiederanno soldi per pubblicare i mie articoli pubblicati in ordine cronologico sul seguente articolo dal titolo:

"la filastrocca di spawhe e la mappa del sito web https:www.spawhe.eu".

La cronologia riportata nella mappa è importante, poiché quello che è stato pubblicato dopo non poteva esistere senza l'esistenza, almeno virtuale, di quello che è stato inventato precedentemente. Quindi le mie soluzioni possono sembrare fantascienza mentre noi stiamo ancora combattendo, inutilmente, contro il riscaldamento globale con armi spuntate a causa delle energie sbagliate che producono più danni che benefici, facendoci pagare molto caro il benessere negli ambienti in cui viviamo a scapito di tutti gli ambienti

circostanti. Con le attuali energie mondiali lo stato dell'arte scientifico e tecnologico è arrivato a un punto morto. Al massimo può guadagnare ancora qualche punto di rendimento, mentre, l'estrazione diretta della energia primaria pulita dall'ambiente, come è scritto nel miei ultimi articoli (**https://www.spawhe.eu/dalla-teoria-della-relativita-generale-alla-interattivita-generale-artificiale-terrestre-indesiderata-dai-governi-e-dalle-multinazionali/https://www.spawhe.eu/i-governi-mondiali-che-rifiutano-lestrazione-dellenergia-pulita-dallambiente-rifiutano-una-perenne-manna-scientifica-caduta-dal-cielo/**, **)** rappresenta un'autentica manna scientifica perennemente caduta dal cielo su richiesta dei singoli utenti energetici che diventeranno produttori di energia in qualsiasi latitudine, longitudine e altitudine della Terra, essendo questa estratta direttamente dalla forza gravitazionale, dall'aria atmosferica e dall'acqua incomprimibile, in impianti fissi e mobili. Questo stato dell'arte non potrà mai essere raggiunto con le attuali energie terrestri, per questo i miei impianti sembrano fantascienza e potrebbero anche portarci nello spazio perché questo tipo di energia è riciclabile all'infinito. Potrebbe anche allungare la vita umana con il mio cuore artificiale ossigenatore del sangue umano molto di più di ogni altra prospettiva scientifica basata sulla medicina, cardiologia e neurologia tradizionale. E chiaro che io ho sentito il dovere morale di progettare queste soluzioni anche se nessuno mi ha mai pagato per farlo e nessuno mi ha mai incoraggiato ad andare avanti. Io spero che anche voi editori facciate un piccolo strappo alle vostre regole di profitto affinché nell'interesse delle generazioni future la verità scientifica venga fuori. Più sarete a pubblicare gratis i miei articoli, maggiori possibilità ci saranno per migliorare la vita delle generazioni future, tra le quali ci sono anche i vostri figli e nipoti. Anche se io avessi commesso degli errori di progettazione che non ho potuto verificare per l'assenza di mezzi economici e laboratori di sperimentazione, sarebbe,

comunque il primo passo da fare scoprire dove sono i miei errori. L'attuale silenzio e soltanto omertà istituzionale contro la manna scientifica che potrebbe cadere gratis dal cielo in favore di tutti, compresi quelli che non la meritano. Allego alla presente lettera la mappa del sito web htttps:www.spawhe.eu e l'elenco degli articoli che voi potete scaricare in pdf e pubblicare. Se desiderate la versione word di qualsiasi articolo, io ve la trasmetto immediatamente. Nel frattempo vi segnalo i miei ultimi articoli che non a caso ha i seguenti titoli: https://www.spawhe.eu/cop-28-il-solito-convegno-dellipocrisia-scientifica-mondiale-come-le-ventisette-cop-precedenti/, https://www.spawhe.eu/cop-28-la-scienza-non-ha-compreso-che-il-pianeta-terra-potrebbe-essere-autonomo-energeticamente-senza-combustibili-fossili-ed-energia-nucleare/.

Io non pago gli editori e non partecipo a convegni perché nessuno mi ha mai pagato per il mio lavoro di inventore e nessuna delle mie invenzioni è stata realizzata. Io lavoro per le generazioni future, chiunque è libero di pubblicare i miei articoli o dissociarsi.

Cordiali saluti

Luigi Antonio Pezone

Come si può notare, ho inviato a Sir Leonard Valentinovich la stessa lettera che invio agli editori che mi richiedono articoli da pubblicare o congressi a cui partecipare, aggiungendo alla fine anche le parole investitore e benefattore. Poi, leggendo su Wikipedia il profilo della persona interessata, che è veramente una persona molto importante, ho avuto un ripensamento e ho inviato allo stesso indirizzo (l_valentinovich@myyahoo.com), una risposta più specifica, per il rispetto dovuto all'importante personaggio del mondo imprenditoriale, che io non conoscevo, essendo un modesto lavoratore. Tale risposta mi è tornata indietro come indirizzo sconosciuto e ho pensato che anche in questo caso,

come sospettavo, si tratta di una lettera scritta da un falso benefattore. A questo punto, ho deciso di trasformare la mia lettera di risposta in una lettera aperta, come già fatto in qualche occasione precedente pubblicata sul mio sito web (https:www.spawhe.eu). Io penso che sia necessario che i lettori comprendano in quali condizioni lavorano gli inventori che non appartengono alle istituzioni pubbliche e alle multinazionali, che collaborano tra di loro anche attraverso il commercio dei brevetti a senso unico (dagli enti pubblici verso le multinazionali). Mentre gli inventori privati dovrebbero pagare tasse di deposito, di mantenimento e spese per ricorsi legali senza trovare interlocutori e finanziatori, anche se si occupano di gravi problemi ambientali, energetici, sanitari, come nel caso del sottoscritto.

Questa è la sostanza della lettera inviata all'indirizzo copiato dalla mail ricevuta (l_valentinovich@myyahoo.com) che è risultato sconosciuto, ma trasformandola in una lettera aperta, ho ampliato ulteriormente alcuni concetti.

Caro Sir Leonard Valentinovich Blavatnik, io rispondo adesso alla tua offerta di donazione nei miei confronti. La mia precedente lettera che ti ho inviato era una generica lettera, che invio agli editori che vorrebbero essere pagati per pubblicare i miei articoli e agli organizzatoti dei congressi ai quali non partecipo poiché dovrei partecipare a mie spese almeno alle spese di viaggio e soggiorno nei luoghi in cui si svolge il congresso. La mia attività di inventore dal punto di vista economico è in totale perdita, ma questo non significa che le mie invenzioni non siano buone dal punto di vista tecnico e scientifico, in quanto soprattutto negli ultimi articoli pubblicati (**h**ttps://www.spawhe.eu/cop-28-il-solito-convegno-dellipocrisia-scientifica-mondiale-come-le-ventisette-cop-precedenti/**,** https://www.spawhe.eu/cop-28-la-scienza-non-ha-compreso-che-il-pianeta-terra-potrebbe-essere-autonomo-energeticamente-senza-combustibili-fossili-ed-energia-nucleare/**.)** ho trovato

autorevoli conferme di moltissimi scienziati che il pianeta Terra è autonomo energeticamente con energia elettrica ed elettromagnetica perfettamente pulita, creata dallo scambio ionico tra la superficie terrestre e la ionosfera. Senza tale energia non ci sarebbe nessuna forma di vita sulla Terra. Questa energia si rinnova da sempre attraverso le perturbazioni atmosferiche e i fulmini che prima delle attuali invenzioni terrestri erano perfettamente sotto controllo. Oggi, non sono più sotto controllo perché abbiamo sbagliato sia i sistemi depurativi che quelli energetici. Le mie soluzioni elaborate indipendentemente dagli studi, ricerche e sperimentazioni dei moltissimi scienziati meteorologici che hanno compreso il funzionamento dell'energia globale terrestre, hanno il merito di aver utilizzato sistemi depurativi ed energetici interattivi tra acqua e aria che si depurano a vicenda usando la forza gravitazionale e l'aria atmosferica come fonte di energia e l'acqua come vettore energetico. Quindi, con tali elementi disponibili in ogni angolo della Terra possiamo produrre a freddo tutta l'energia che serve senza produrre CO2 e vapore che sono i responsabili degli attuali cambiamenti climatici. Stranamente l'intera scienza mondiale tace sulle mie soluzioni e altrettanto, stranamente, ricevo diverse lettere di falsi donatori che prima di concedermi la donazione mi chiedono di pagare alcune centinaia di euro per adempiere a strane procedute notarili o amministrative che mi convincono che si tratta di una falsa donazione, per cui, sono costretto a rinunciare alla presunta donazione. Fino ad ora non mi è mai successo che il donatore abbia sbloccato la procedura anticipando le spese necessarie. Pertanto, non ho mai ricevuto nessuna donazione e non ho potuto sperimentare nessuna delle mie invenzioni praticamente. Con il mio modesto reddito di pensionato mi sono limitato soltanto a pagare

le spese di deposito, non quelle di mantenimento annuale dei brevetti previste dalle leggi attuali, in quanto le ritengo ingiuste, poiché io non ho mai proposto invenzioni commerciali

ma di pubblica utilità sociali. Comunque, anche se avessi voluto pagarle non avrei potuto pagarle. Mi sono limitato a pubblicarle sul mio sito web e a metterle a disposizione per le generazioni future e di chiunque le vuole pubblicare senza pretendere pagamenti. Non ho mai chiesto donazioni a pubblici o a privati ma mi sono dichiarato disponibile a collaborare o a realizzare personalmente dei prototipi dimostrativi, con enti pubblici o privati se qualcuno è interessato alla mia collaborazione fino a quando sono ancora in vita. Quello che ritengo importante è l'accertamento della verità scientifica, senza la quale non è possibile correggere le invenzioni sbagliate che stanno producendo i cambiamenti climatici. Essendo le mie invenzioni di pubblica utilità, non posso restare indifferente di fronte a chi mi propone donazioni, ma soltanto dichiarare che userò tale donazione per l'accertamento della verità scientifica nell'interesse di tutti. Nonostante tali dichiarazioni, fino ad ora ho ricevuto solo false donazioni. Nel caso in oggetto, non penso che spetti al sottoscritto dichiarare falso a priori un personaggio che si presenta con il nome di uno dei più importanti imprenditori mondiali. Fino a prova contraria, io rispondo a chi mi offre una donazione non richiesta, che userò i suoi soldi per l'accertamento della verità scientifica e non per uso personale.

Allego alla presente due recenti false donazioni

République de France
Ministère de la Justice de Légalisation
Droits humains
Tribunal de la Première Instance de Paris
GABINET LEGAL
N ° 87 425 - 235 MJLDH / TPIC / EMMQ
MAITRE NOTAIRE: XAVIER ROUX
PAYS: France, VILLE: PARIS
37 IMPASSE DES BOUIS RESIDENCE
THE CADES 34380 VIOL-LE-FORT

ACTE DE DONATION

Je soussigné (e): FRANCOISE TAMOU née le 27 janvier 1942.
Déclare avoir accordé définitivement, sans conditions préalables, les fonds d'une valeur de 420.000 euros au sein de la Banque BNP PARIBAS à PEZONE LUIGI ANTONIO née le 13/06/1949 à Pietramelara.
Le bénéficiaire devient alors propriétaire desdits fonds, qu'il peut disposer à sa convenance. Je n'aurai aucune réclamation contre l'homme nommé PEZONE LUIGI ANTONIO Nationalité italienne.
La donatrice n'a pas d'enfants, est définitivement privée du bien et ne peut pas vouloir récupérer ce qu'elle a donné. Contrairement à la volonté qui peut être révoquée à tout moment; un cadeau est irrévocable
Je l'ai dit et déclaré ma main gauche sur le cœur devant le procureur et la justice que PEZONE LUIGI ANTONIO, conformément à l'article (4 Loi 77-995 du 12/18/77) devient mon principal bénéficier.
Liquidation du cadeau et les articles suivants:1943 931 932 944 953 960 1076 du Code civil, la loi n ° 2006-728 du 23 juin 2006, article 9) À compter de ce jour et après la certification par le tribunal de première instance de Paris, PEZONE LUIGI ANTONIO a le plein pouvoir d'utiliser cet écrit de don pour retirer ces fonds et, en tout lieu et en toute circonstance, présenter cette loi sur les dons de retirer des fonds en payant toutes les taxes applicables. Je certifie que les informations fournies sur la base de cet acte sont valables et authentiques, en foi de quoi je vous présente cet acte de donation qui sert ce que de droit.

NB : Article 01958/0215 du Code Penal de la Constitution française: le beneficiare doit payer les frais de constitution judiciaire qui sont necessaire et obligatoire, un cout fixe de **280£**

Fait à Paris le **04/12/2023**

DONATRICE	PAR LE PRESIDENT, **NOTAIRE**	**BENEFICIAIRE**
FRANCOISE TAMOU	ROUX XAVIER	PEZONE LUIGI ANTONIO

Me XAVIER ROUX
NOTAIRE A LA COUR SUPREME I CONSEILLER JURIDIQUE
MANDATE ACCREDITES AUX AFFAIRES
FINANCIERES I REP FRANCAISE

Vu, Signé et approuvé
Paris, le:04 /12 /2023

MJI DH-fr GOV 2017 AP

Liberté • Égalité • Fraternité
RÉPUBLIQUE FRANÇAISE

MINISTÈRE
DE LA JUSTICE

TRIBUNAL DE GRANDE INSTANCE DE PARIS

Adresse : Parvis du tribunal de, 75017 Paris, France.
Téléphone : 01 44 32 51 51, République Française.

ACTE DE DONATION

Réf. : 159 /CJA/AD/23

A la requête de Monsieur Jacques BOUCHEX de nationalité française né le 02 février 1952 à Arras, inscrit dans les journaux officiels au numéro : 0RK728764, sur lequel fait don de Vingt-cinq million cinq cent mille Euros (25.500.000,00 €).

Le donateur se dépouille définitivement de ces biens et ne peut par sa seule volonté, reprendre ce qu'il a donné. Le donateur n'a pas d'enfants ce qui signifie qu'on ne peut les déshériter au profit du tiers à la différence du testament qui peut être révoqué à tout moment, une donation est irrévocable.

Je dis et déclare Monsieur Pezone Luigi Antonio - Date de naissance : 13.06. 1949 - Pays d'origine : Italie - Adresse complète : Via Caserta, 33, Santa Maria Capua Vetere - Profession : inventeur à la retraite - État civil: Marié - Code postal : 81055 - Numéro de téléphone : 39 3405000280 - Numéro d'identification : code fiscal PZNLNT49H13G620J. Que par la présente, mon requérant lui signifie, conformément à l'article 4 loi 77-995 du règlement de donation et aux termes des différents articles suivants : 943, 931, 944, 953,1076 du code civil.

A partir de ce jour le Jeudi 02 Novembre 2023 et après certification du tribunal de grande instance de Paris, Monsieur Pezone Luigi Antonio a le plein pouvoir d'user de cet acte de donation et pourra en tout lieu et toute circonstance présenter ledit acte de donation le document officiel pour le retrait de ses fonds en s'acquittant de toutes les taxes et doits en vigueur dans le cadre de cette acceptation de donation.

Nous, Laure Beccuau, procureur de la République auprès de tribunal de grande instance de Paris, attestons que la présente déclaration de donation est conforme aux dispositions en vigueur et n'est entachée d'aucune irrégularité quant à sa transcription. La présente déclaration donnant lieu à cette Attestation de donation fera foi partout où besoin se fera sentir et pourra servir et valoir à Monsieur Pezone Luigi Antonio ce que de droit.

Paris, le Jeudi 02 Novembre 2023

Bénéficiaire — *Avocat en charge du dossier*

Pezone Luigi Antonio

Laure BECCUAU
Procureure de la République

Monsieur Pezone Luigi Antonio

Maître Jean-François CHAPPE
CABINET D'AVOCAT

Copie conforme pour légalisation au tribunal

Come ho scritto in diversi articoli pubblicati, io non ho nulla contro il petrolio come risorsa del pianeta, e non avrei nulla in contrario all'uso dei combustibili per produrre

energia, se il livello scientifico e tecnologico dello stato dell'arte terrestre fosse in grado di neutralizzare tutti gli effetti collaterali che tale impiego produce nell'ambiente circostante (termici, chimici, biologici, acustici). Infatti, ho anche proposto un impiego alternativo della risorsa petrolio. Una delle mie invenzioni più importanti, che nessuno ha finanziato, si chiama "Welling artificiale". Questa invenzione potrebbe almeno triplicare l'attuale produzione alimentare mondiale con bassissimi costi. Senza i derivati del petrolio questa importante invenzione non si potrà mai realizzare. Infatti, la produzione di pesce naturale, attualmente avviene attraverso il welling naturale che avviene solo nel 5% della superficie degli oceani che corrispondono alle zone costiere, dove le onde marine creano delle correnti che consentono ai carbonati depositati nei fondali di risalire in superficie producendo il fito plancton

che consente lo sviluppo dello zooplancton. Per realizzare il welling artificiale è necessario realizzare al largo degli oceani, lontano da terremoti e tsunami, isole artificiali dedite alla pesca e al turismo. Probabilmente con questa soluzione potremmo anche risolvere il problema dei migranti, dando loro la possibilità di trovare un lavoro e una casa. Le mie soluzioni su tale argomento sono descritte nei seguenti articoli e depositi di brevetti: 1**0.06.2016 , http://www.spawhe.eu/it/sistema-di-galleggiamento-con-tubi-in-polietilene-estrusi-nervati-rinforzati-e-riempiti-di-polistirolo/. http://www.spawhe.eu/it/impianto-galleggiante-idroelettrico-dissalatore-estrattore-di-calcio-e-carbonio-dalle-acque-marine-profonde/**.

Quello che, io come ex progettista, e installatore di impianti antropici industriali e ambientali e oggi inventore, non approvo, è soprattutto l'evoluzione nucleare che si sta facendo strada nella classe dirigente mondiale. Albert Einstein era contrario alla divisione dell'atomo e io sono

d’accordo con lui in quanto con le tecnologie attuali con piccoli costi possiamo ottenere tutto quello che serve al progresso scientifico e tecnologico. In qualche caso, possiamo limitarci solo alla eccitazione degli atomi. Basti pensare all’invenzione dei raggi laser che stanno avendo applicazioni importantissime nel campo industriale e nel campo medico, soprattutto nella chirurgia. Tuttavia, io ritengo che le invenzioni più popolari semplici e importanti per l’umanità siano quelle del sottoscritto che si basano sul paradosso scientifico scoperto da Giovanni Battista Venturi della velocità dei fluidi che riduce la pressione in corrispondenza di strozzature fino a far entrare nel fluido in pressione un altro fluido con caratteristiche fisiche o chimiche diverse che trovano molte applicazioni nel campo medico, industriale, ambientale, energetico. Io, personalmente ho usato questo paradosso scientifico per progettare, come dertto sopra, il welling artificiale che con bassissimi costi potrebbe almeno triplicare le capacità alimentatori mondiali e in una fase successiva, ho usato lo stesso principio per inventare la pompa con la doppia alimentazione separata fino alla girante che consente di introdurre un fluido in bassa pressione nel circuito di riciclo in alta pressione per depurare l’acqua e produrre energia elettrica pulita all’infinito sfruttando la pressione statica di una normale autoclave in impianti fissi e mobili e produrre energia elettrica pulita all’infinito alla temperatura dell’ambiente terrestre, senza combustibili ed energia nucleare. Per comprendere questa miracolosa invenzione è sufficiente soltanto comprendere come funzionano le pompe centrifughe osservando il disegno sotto riportato.

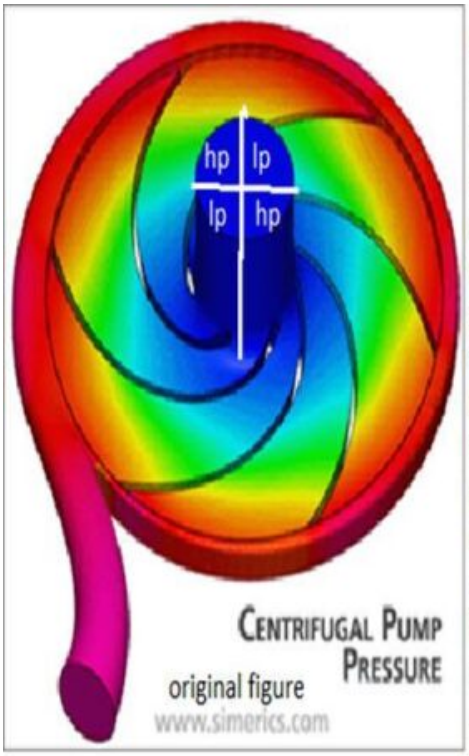

hp = high pressure = alta pressione
lp = low pressure = bassa pressione

http://www.spawhe.eu/relativty-and-technology-in-the-new-hydroelectric-energy/

In the pumps, the centrifugal force, having radial direction, creates a depression capable of attracting the liquid intubated, external to the pump. The low pressure area is at the center of the impeller, is called "eye of the pump" is colored in blue on the attached drawing and corresponds to the input of water into the impeller. In the green zone begins the pressurization of the liquid, which is completed in the red zone. It 'clear that if we feed a pump with two flow rates equal but different geodetic heights, we have a considerable energy saving because it is the water from the upper reservoir, which can be recycled, to raise the water from the lower basin, by means of mixing water and the expansion of the greater pressure that happens in green and red area. Obviously, with this solution, they do not serve multistage pumps and motors of great power, but single-stage pumps with double flow and small power engines , dimensioned for water recycling, and not for lifting. If we divide the two flow rates in four areas, arranged diagonally, also we balance the forces on the bearings. Each sector is always powered with the same water, but the rotation of the impeller allows the flow sequence on the same blade so that the one with greater hydrostatic pressure to push the one with lower pressure. In essence, it is what happens in multistage pumps but with lower costs in the construction of pumps, motors and absorbed powers. But the dual supply pumps, coupled to the turbines also allow the production of energy with the recycling and the water lifting. However, it seems that the pumps with dual power does not affect the authority of the environment, the pump manufacturers and investors in general. They find not investors.

Nelle pompe, la forza centrifuga, avente direzione radiale, crea una depressione capace di richiamare il liquido intubato, esterno alla pompa. La zona di depressione è al centro della girante, è chiamata "occhio della pompa" è colorata in blu sul disegno allegato e corrisponde all'ingresso dell'acqua nella girante. Nella zona verde inizia la pressurizzazione del liquido, che si completa nella zona rossa. E' evidente che se alimentiamo una pompa con due portate uguali ma battenti diversi, abbiamo un notevole risparmio energetico perché è l'acqua del bacino superiore, che può essere a riciclo, a sollevare l'acqua del bacino inferiore, per mezzo della miscelazione dell'acqua e l'espansione della pressione maggiore che avviene nella zona verde e rossa. Ovviamente, con questa soluzione, non servono pompe multistadio e motori di grande potenza, ma pompe monostadio con portate doppie e motori di piccola potenza, dimensionati per il riciclo dell'acqua, non per il sollevamento. Se dividiamo le due portate in quatto settori, disposti in diagonale, equilibriamo anche le spinte sui cuscinetti. Ogni settore è alimentato sempre con la stessa acqua, ma la rotazione della girante consente la successione dei flussi sulla stessa pala in modo che quello con maggiore pressione idrostatica spinga quello con minore pressione. Nella sostanza, è quello che avviene nelle pompe multistadio ma con minori costi nella costruzione delle pompe, dei motori e delle potenze assorbite. Ma le pompe con doppia alimentazione, abbinate alle turbine consentono anche la produzione di energia con il riciclo e il sollevamento delle acque. Tuttavia, sembra che le pompe con la doppia alimentazione non interessino le autorità dell'ambiente, i costruttori di pompe e gli investitori in generale. Esse non trovano investitori.

http://www.spawhe.eu/the-energetic-miracles-of-pumps-with-separated-double-supply-until-to-the-impeller/

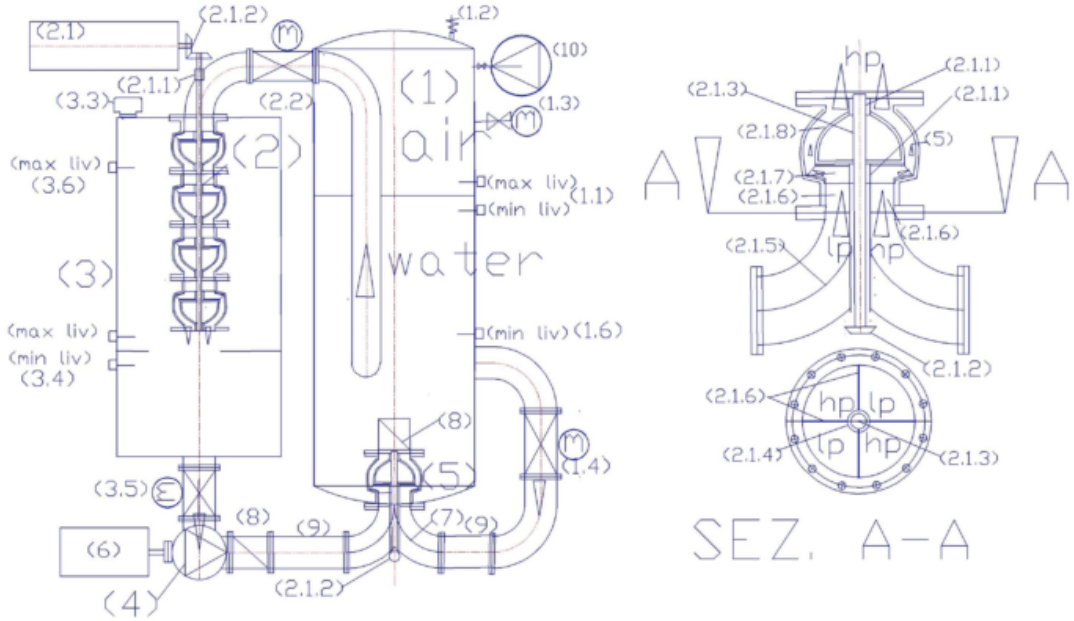

GENERATORE IDROELETTRICO A RICICLO PRESSURIZZATO PER LA MOTORIZZAZIONE AUTONOMA SENZA COMBUSTIBILI DI AUTO, CAMIONS, PULLMANS, TRENI, NAVI, VELIVOLI

Legenda: (1) serbatoio autoclave pressurizzato; (1.1) regolatore di livello con sonde capacitive; (1.2) valvola di sicurezza; (1.3) manometro con valvola di intercettazione; (1.4) valvola motorizzata con regolazione flusso trasmettitore di posizione; (1.5) trasmettitore di portata o pressione; (2) pompa usata come turbina; (2.1) generatore di corrente alternata sommergibile; (2.1.3) albero di trasmissione; (2.1..4) tubo di protezione albero di trasmissione; (2.1.5) doppia curva con setti separatori incrociati in bassa pressione (lp) e alta pressione (hp); (2.1.6) setti separatori di flusso; (2.1.7) girante della pompa di tipo chiuso; (2.1.8) diffusore della pompa; (2.2) valvola motorizzata di alimentazione turbina con regolazione flusso; (3) serbatoio di transito acqua alla pressione atmosferica e di contenimento pat; (3.1) valvola motorizzata di alimentazione acqua di rete in pressione; (3.2) valvola motorizzata di by pass alimentazione in bassa pressione; (3.3) valvola di sfiato aria; (3.4) regolatore di livello con sonde capacitive; (3.5) valvola motorizzata di alimentazione acqua in bassa pressione; (4) elettropompa di alimentazione in bassa pressione a giri variabili, azionata da inverte; (5) elettropompa con doppia alimentazione separata fino alla girante; (6) motore di azionamento pompa, a giri variabili, controllato da inverter; (8) valvola di ritegno; (9) tronchetto deviatore di flusso; (10) elettrocompressore.

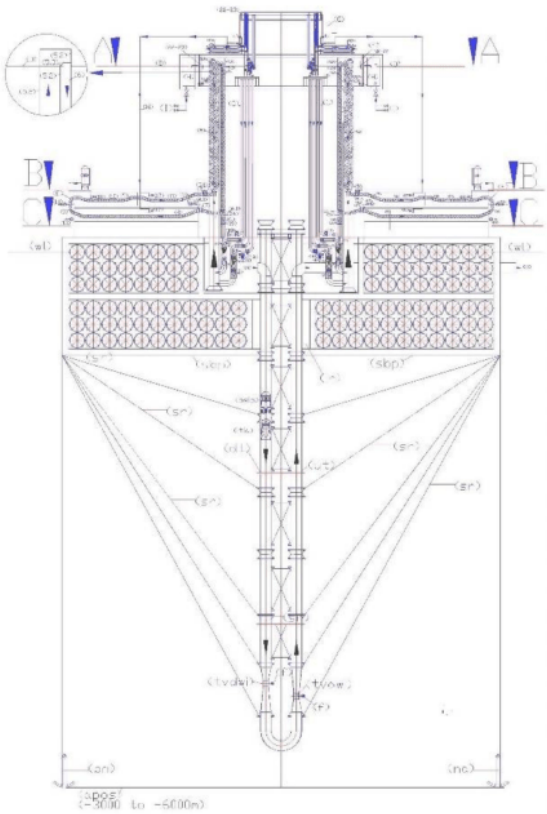

Lo stato dell'arte nello sviluppo dei trattamenti di desalinizzazione e demineralizzazione delle acque marine e salmastre è stato condizionato, insieme ai sistemi industriali, depurativi, energetici, alimentari e protettivi dell'ambiente, dall'assenza di sinergie tra le pompe e le turbine idrauliche e dall'errato approccio con la forza gravitazionale, che non deve essere vinta dai sollevamenti idraulici ma assecondata, con circolazione d'acqua a senso unico, nella direzione della forza gravitazionale, soprattutto, nel mare, nei grandi bacini, in serbatoi aperti. Con le pompe semplicemente capovolte abbinate alle turbine possiamo produrre a basso costo tutta l'energia che serve; proseguendo la discesa e la risalita dell'acqua nei fondali profondi, per effetto venturi, possiamo aspirare e sollevare piccole percentuali di acque profonde con altissime percentuali di calcio e carbonio in esse solubilizzati, che risaliti in superficie, producono fitoplancton e alcalinità, incrementando la pescosità e combattendo l'acidificazione e il riscaldamento globale; mentre sulla piattaforma, galleggiante, realizzata con tubi estrusi e nervati in polietilene a bassa densità, insufflati di polistirolo espanso, per renderli inaffondabili, con la tripla sinergia tra le pompe a doppia alimentazione, le turbine e il riciclo dell'acqua marina, applicando principi idraulici noti da secoli, come quello dei vasi comunicanti, le leggi di Bernoulli e Pascal, ponendo, strategicamente, le elettropompe a doppia aspirazione tra un alto battente idraulico positivo e le turbine, possiamo dissalare grandi quantità di acqua, semplicemente trasformando un tubo verticale in uno scambiatore ionico e i tubi di riciclo e miscelazione in produttori di energia, mentre le resine sintetiche anioniche e cationiche, circolano contenute in sfere di polietilene forate come setacci. Tali sfere, galleggiano risalendo lo scambiatore ionico e discendono per gravità svuotandosi dell'acqua nei tubi di discesa. Per mezzo di deviatori cambiano il percorso rispetto al flusso dell'acqua per essere immerse in vasche di lavaggio e rigenerazione delle resine, e reinserite di nuovo, all'infinito, nel circuito di scambio ionico senza interruzione del ciclo di dissalazione e della produzione energetica e senza costi per riscaldare l'acqua o sostituire le membrane. Se vogliamo sfruttare le immense ricchezze marine, le soluzioni galleggianti non hanno alternative. Gli impianti devono essere progettati sostenuti dall'alto, poiché non esistono apparecchiature elettromeccaniche che possano lavorare alle profondità abissali. La sostenibilità degli impianti globali non si basa solo su alte tecnologie e materiali speciali ma soprattutto sui principi basilari fisici, chimici, idraulici e meccanici. Il primo problema che potrebbe affrontare questa soluzione è quello di dare una casa e un lavoro ai popoli migranti che fuggono dalle guerre e dalla fame.

IMPIANTO GALLEGGIANTE, IDROELETTRICO, DISSALATORE, ESTRATTORE DI CALCIO E CARBONIO DALLE ACQUE MARINE PROFONDE.
http://www.spawhe.eu

L'ARIA COMPRESSA È MOLTO PIÙ POTENTE ED ECONOMICA DELL'IDROGENO.

http://www.spawhe.eu

Impianto pressurizzato, domestico e condominiale, per la distribuzione idrica e la produzi one di caldo, freddo ed energia idroelettrica

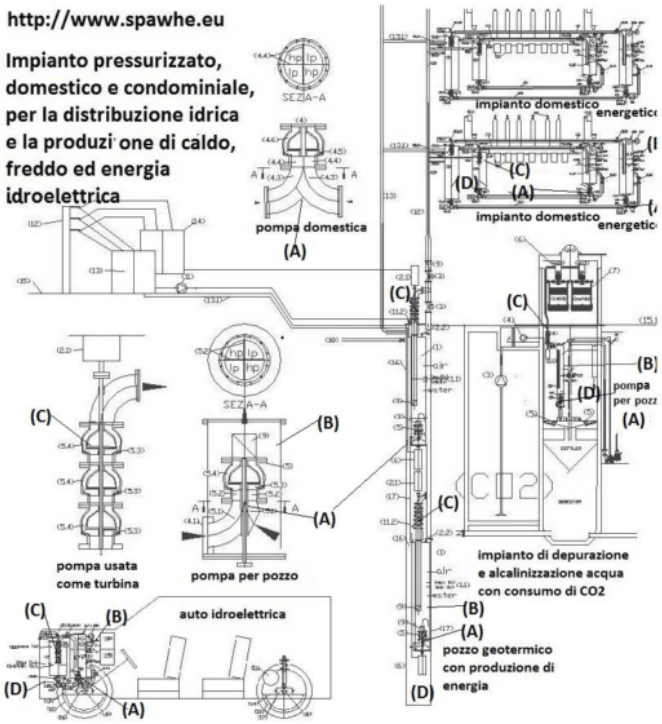

Che cosa è l'idrogeno nei mezzi di trasporto? L'idrogeno è un vettore di energia chimica, che viene sfruttato per produrre energia meccanica attraverso la camera di combustione di un quasi comune motore termico, oppure fatto reagire con l'ossigeno per produrre istantaneamente l'energia elettrica necessaria a spingere un motore elettrico. Pertanto, esistono due tipologie di motori a idrogeno:

HICEV: acronimo di Hydrogen Internal Combustion Engine Vehicle, come un veicolo con motore a combustione interna alimentato a idrogeno.

FCEV: acronimo di Fuel Cell Electric Vehicle, dove l'idrogeno è sfruttato per la produzione immediata di elettricità che va a alimentare il propulsore elettrico.

In entrambi i casi l'idrogeno (che non si trova in natura ma deve essere prodotto, con alti costi, estraendolo dall'energia fossile o dall'elettrolisi dell'acqua) per essere utilizzato sui mezzi di trasporto deve essere compresso a causa della scarsa densità energetica su base volumetrica, e distribuito da impianti appositamente progettati e sparsi sul territorio. Esso deve essere trasferito in alta pressione (700 bar) sui mezzi di trasporto e si consuma per produrre energia nei sistemi suddetti HICEV e FCEV. Invece, l'aria compressa non costa niente e non si consuma, perché nell'energia idroelettrica compressa si sfrutta solo la pressione statica dell'aria compressa, che agisce come una molla (http://www.spawhe.eu/hydroelectric-power-auto-with-torque-peripheral-to-the-wheels/, http://www.spawhe.eu/aerospatial-pressurized-hydroelectric-transport-system/): l'energia la produce l'acqua o l'olio idraulico che hanno una densità media ottocento volte superiore all'aria e 10.000 volte superiore all'idrogeno, circola sfruttando i principi di Pascal e Torricelli, che alimentano una pompa usata come una turbina idraulica collegata a un alternatore. Il liquido scaricato dalla turbina è inserito di nuovo nel circuito di riciclo pressurizzato con l'aria compressa per mezzo della pompa con la doppia alimentazione separata fino alla girante, che è la vera invenzione energetica più potente di tutti i tempi, sebbene sia anche la più semplice: basta modificare una pompa con girante chiusa esistente (per altre applicazioni meno potenti vanno bene anche le giranti aperte). Di conseguenza non abbiamo bisogno di una costosa rete di distribuzione dell'idrogeno a livello nazionale e mondiale, poiché abbiamo un'autonomia di esercizio quasi infinita, consumandosi soltanto l'aria che si dissolve nel liquido per il principio di Henry. Inoltre, l'aria compressa può essere utilizzata con qualsiasi pressione anche per altri impieghi depurativi ed energetici, come dalla figura allegata. La classe dirigente mondiale ha perso la ragione dall'avvento dell'era industriale, volendo far pagare a tutti i costi l'energia che non costa niente agli utenti. Per questa ragione io non rivendico la proprietà industriale sull'energia idroelettrica compressa, ma mi aspetto che il mondo mi riconosca i diritti di autore che sono riconosciuti a tutti gli autori di opere di intelletto, se e quando nel mondo, la scienza e la giustizia lavoreranno insieme nell'interesse di tutti. Oltre tutto, il sistema ideato, con l'impiego delle pompe con la doppia alimentazione separata fino alla girante, può trovare moltissime applicazioni, alcune già individuate e brevettate dal sottoscritto, senza la pretesa della proprietà industriale, sperando nella modifica delle legislazioni attuali. Man mano che questa soluzione sarà realizzata potranno crescere le pressioni di esercizio dell'acqua che esce dai circuiti raggiungendo potenze sempre maggiori e diminuendo le dimensioni dei motori stessi, con bassissimi costi. Mentre scrivo, mi viene in mente un'altra applicazione consentita dall'abbinamento della pompa con la doppia alimentazione separata, con girante chiusa, e il serbatoio pressurizzato, che anziché alimentate una pompa usata come turbina per produrre energia, potrà alimentare un ugello di uscita dell'acqua ad altissima pressione, senza gli attuali costi, che potrà essere usata a freddo, come un laser, soprattutto per lavorare materiali inerti come il marmo, le pietre, scavare pozzi, e canali, con o senza il recupero dell'acqua.

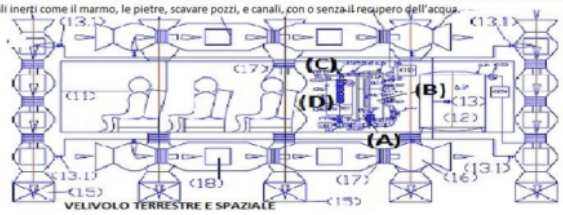

WWW.SPAWHE.EU
IMPIANTI IDROELETTRICI SOMMERSI IN POZZI
CON SOLLEVAMENTO E OSSIGENAZIONE

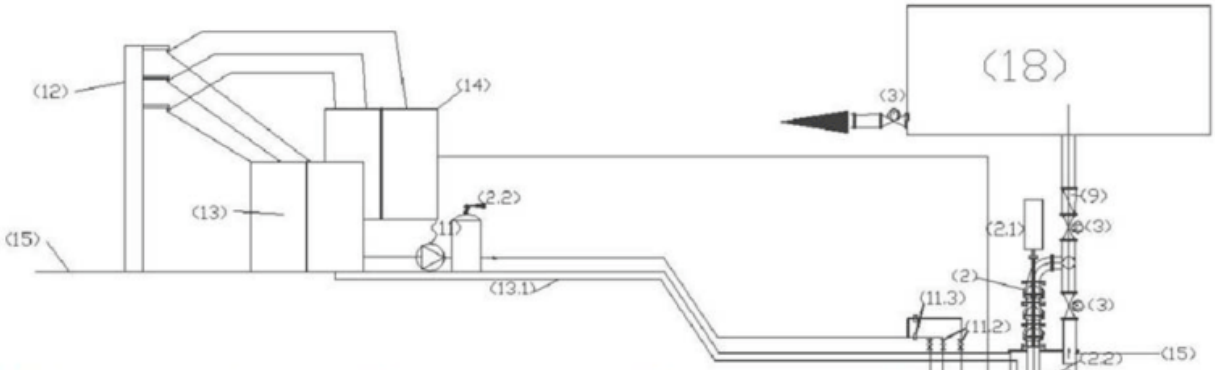

Negli impianti pressurizzati con le pompe con la doppia alimentazione separata, il continuo riciclo interno al volume di acqua accumulato consente di equilibrare la spinta idrostatica in aspirazione e mandata della pompa e pertanto di far circolare l'acqua con pochissima energia. Con la seconda alimentazione separata fino all'interno della girante, è possibile introdurre nel serbatoio pressurizzato acqua in bassa pressione. Poiché l'acqua non si comprime, la stessa quantità è espulsa in alta pressione dal cuscino di aria attraverso un tubo che alimenta una turbina, trasformando l'energia di pressione statica in dinamica e producendo energia elettrica. Il volume dell'aria compressa non varia, pertanto l'aria si comporta come una molla, ma per effetto del principio di Dalton sulle pressioni parziali dei gas e di Henry sulla solubilizzazione dei gas, trascurando l'effetto dell'azoto che è neutro e degli alti gas che sono in percentuali trascurabili, abbiamo un importante effetto della solubilizzazione dell'ossigeno dovuto alla pressione che aumenta proporzionalmente, in funzione della stessa. Questo comporta l'incremento delle capacità depurative dell'acqua, senza incrementare i costi della produzione di energia elettrica. Considerando che allo stato dell'arte l'energia idroelettrica pressurizzata non esiste, è evidente che tale invenzione comporta immensi benefici economici e ambientali. Se pressurizziamo le acque inquinate possiamo produrre energia mentre le depuriamo invece di consumare energia. In questa applicazione possiamo realizzare piccole centrali idroelettriche verticali pressurizzate sommerse nei pozzi inquinati da nitrati e pesticidi che depurano le falde acquifere mentre produciamo energia. Ma la stessa applicazione si può realizzare in versione ridotta anche in piccoli depuratori. Tutti gli impianti idraulici, compresi quelli depurativi, del futuro potranno produrre energia perché la pressione dell'aria compressa consente sempre di avere un'energia residua da sfruttare in una turbina e tutti saranno con il riciclo dell'acqua, perché il riciclo dell'acqua con le pompe con la doppia alimentazione separata consente di aggirare la forza di gravità e la pressione. L'aria compressa sarà usata come un accumulatore di energia che disperde solo quella parte di energia dovuta ai componenti che si dissolvono chimicamente nell'acqua. Questa dispersione negli impianti globali, che sono anche depurativi, non può essere considerata una perdita di rendimento. Con questa invenzione andiamo verso l'azzeramento dei costi energetici mentre si moltiplica la protezione dell'ambiente.

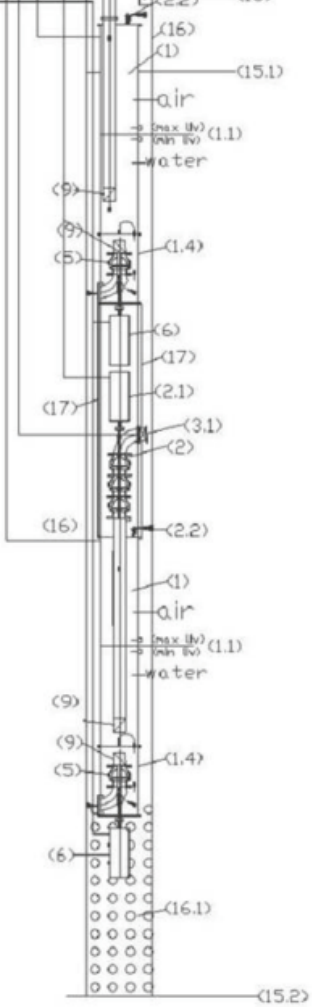

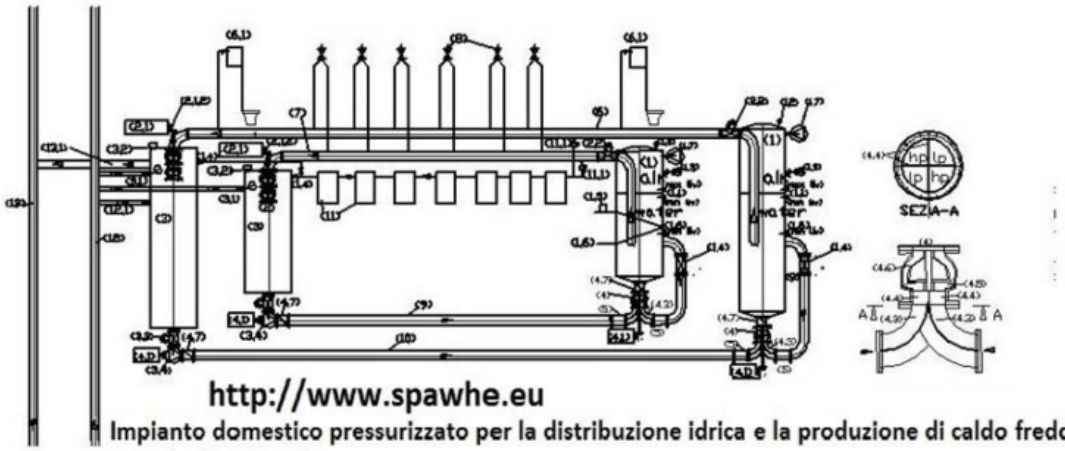

http://www.spawhe.eu

Impianto domestico pressurizzato per la distribuzione idrica e la produzione di caldo freddo ed energia idroelettrica

Io penso che sia possibile diventare tutti produttori di energia, abolendo le bollette da pagare non solo per L'energia elettrica, ma anche per il riscaldamento, perché nei condomini e negli appartamenti possiamo produrre tutta l'energia che serve con l'idroelettrico pressurizzato che potrà produrre energia e scambiare il calore con il sottosuolo anche ai poli, artico e antartico, dove esistono le famose notti polari che durano sei mesi con condizioni atmosferiche proibitive. Probabilmente, è nata l'energia perfetta, solo con il ragionamento imparziale di chi non è legato a nessun potere economico e non ha soldi per le sperimentazioni. Ma utilizza sistemi razionali già sperimentati dalla natura, che richiedevano soltanto l'esperienza necessaria all'industrializzazione con le tecnologie moderne, visto che le attuali energie, non utilizzano sinergie. Sono tutte incomplete e in concorrenza tra loro. Partiamo da quella più comune: L'energia fossile non ha risolto il problema delle emissioni di CO_2. Quella nucleare non ha risolto il problema dello smaltimento delle scorie. Quella biologica si limita soltanto ad emettere CO_2 biologico al posto di quello fossile. Le energie foto voltaiche ed eoliche, sono ingombranti, con bassi rendimenti, discontinue e richiedono materiali già in via di esaurimento per le costruzioni e lo stoccaggio dell'energia. L'energia idroelettrica non ha risolto il problema del riciclo delle acque, richiede grandi opere, con grandi investimenti. In molti casi crea più danni che benefici: le piogge torrenziali, trovando i bacini di acqua già pieni, producono alluvioni. Oggi esistono precise responsabilità di tutti gli stati sovrani sull'attuale degrado ambientale. Perfino delle Nazioni Unite che nel 2001 hanno prodotto un documento denominato "Progetto di codificazione sulla responsabilità degli stati per atti internazionalmente illeciti" sottoscritto da quasi tutti gli stati sovrani, non sono esenti da reati di omissione. Le fughe di responsabilità dei funzionari pubblici mondiali, per il sottoscritto, hanno creato e creano più danni delle ecomafie. Le quali potrebbero essere individuate e condannate, mentre le mezze verità scientifiche e tecnologiche, le mezze depurazioni, le mezze energie è difficile individuarle. Si possono smascherare solo con progetti alternativi più completi. Ma chi ha la potenza di elaborare progetti più completi dei governi e delle multinazionali? Il sottoscritto come progettista e inventore ha potuto soltanto mettere sulla carta come, a suo parere, dovrebbero essere progettati globalmente gli impianti che non devono mai essere soltanto depurativi e mai soltanto energetici. La politica, l'economia, la filosofia alternative sono importanti, ma non provano niente. Tutti i problemi, anche quelli sociali si risolvono con la trasparenza delle progettazioni, che devono essere complete, senza lasciare cicli in sospeso, soprattutto quelle pubbliche, dovrebbero essere di guida ed esempio per le progettazioni private. Perché i potenti pubblici e privati continuano a finanziare, sviluppare soluzioni tecnologicamente avanzate, ma sempre incomplete, e prive di una logica globale in tutti i settori? Il taylorismo industriale ha insegnato al sottoscritto in molti anni di lavoro che un prodotto di grande serie si può produrre in molti modi diversi, ma uno solo è il migliore: quello che usa meglio l'organizzazione industriale e il massimo dell'automazione. Quando, stanco della grande industria si è spostato a lavorare nel settore ambientale, si è accorto che Il taylorismo ambientale ed energetico non è mai nato. Pertanto, le cose non si fanno nel modo migliore, ma peggiore. Se fosse nato, avrebbe cambiato tutto, come ha fatto SPAWHE, purtroppo, solo virtualmente, essendo soltanto il sito web di un pensionato senza soldi. Avrebbe anche insegnato al taylorismo industriale che il motore termico sui mezzi di trasporto non poteva essere montato, non essendo in grado di chiudere il ciclo del carbonio secondo i canoni richiesti dalla natura. Ci sarebbe stato uno scambio di esperienze positive tra industria e ambiente, invece dello scambio di omertà attuale per nascondere i rispettivi errori. Voi potete trovare il nuovo modo di produrre a basso costo e in modo pulito energia elettrica, il caldo e il freddo negli appartamenti e condomini in tutte le stagioni e tutte le ore e in ogni luogo della terra su http://www.spawhe.eu/pressurized-domestic-hydraulic-energy-system/. Da molto tempo io cerco partner pubblici e privati per realizzare insieme questa grande impresa.

CALCAREOUS GREENHOUSES FOR FUMES AND DUST PURIFICATION
SERRE CALCAREE PER DEPURAZIONE FUMI E POLVERI

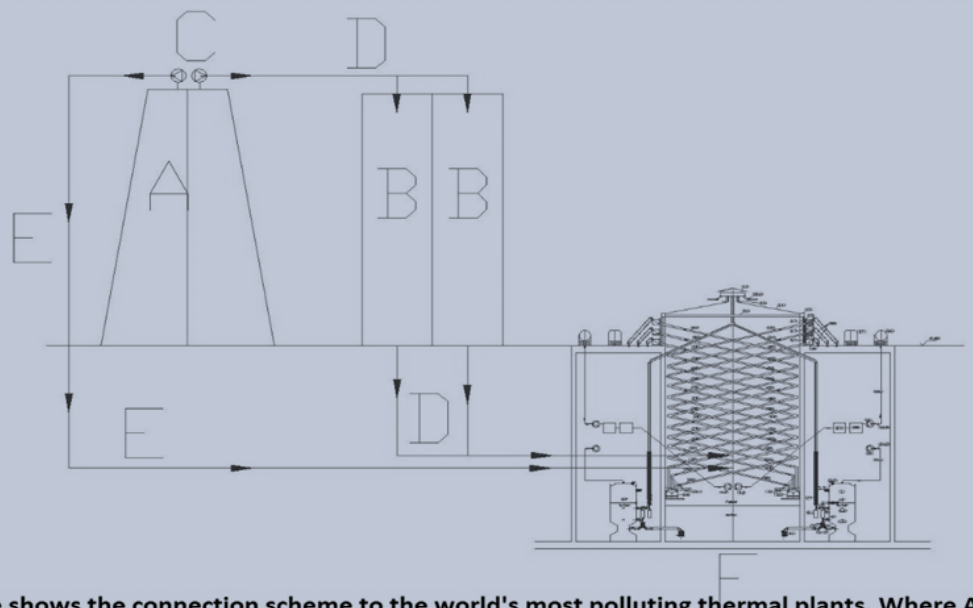

The Figure shows the connection scheme to the world's most polluting thermal plants. Where A represents a blast furnace, incinerator, cement plant, a large thermal power plant, an oven for the production of lime. B represents the current filtration system of plants A which clearly are not sufficient to purify globally. C are the fumes and dust extraction fans. D and E, are the paths of the dust up to the inside of the calcareous greenhouse F, which purifies them by consuming the CO2 the SOx and NOx contained in the fumes while producing compressed hydroelectric energy.

La Figura mostra lo schema di collegamento agli impianti termici più inquinanti al mondo. Dove A rappresenta un altoforno, inceneritore, cementificio, una grande centrale termica, un forno per la produzione della calce. B rappresenta l'attuale sistema di filtrazione degli impianti A che chiaramente non sono sufficienti a depurare globalmente. C sono i ventilatori di estrazione dei fumi e delle polveri. D ed E, sono i percorsi delle polveri fino all'interno della serra calcarea F, che li depura consumando il CO2 i SOx e NOx contenuti nei fumi mentre si produce energia idroelettrica compressa.

AUTO CON MOTORE IDROELETTRICO

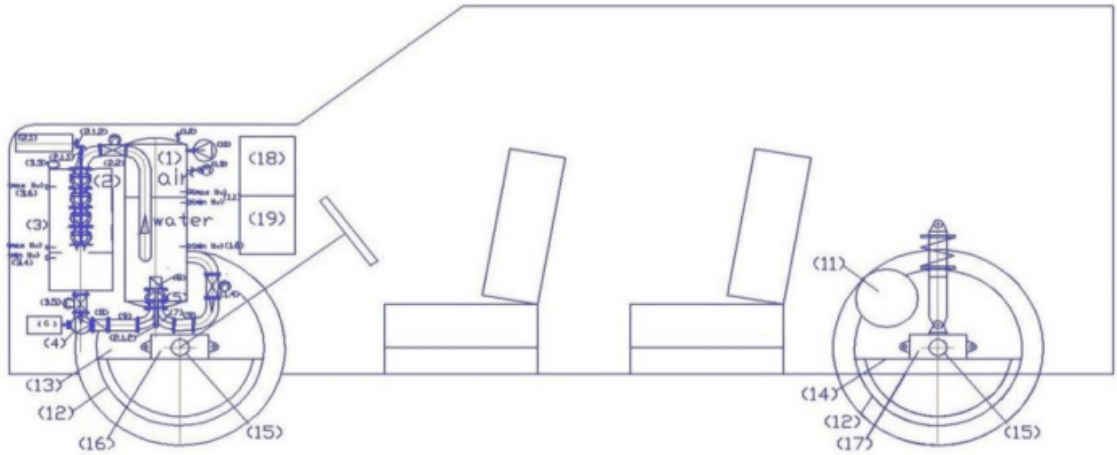

http://www.spawhe.eu/hydroelectric-power-auto-with-torque-peripheral-to-the-wheels-novit%C3%A0/

Legenda: (1) serbatoio autoclave pressurizzato; (1.1) regolatore di livello con sonde capacitive; (1.2) valvola di sicurezza; (1.3) manometro con valvola di intercettazione; (1.4) valvola motorizzata con regolazione flusso trasmettitore di posizione; (1.5) trasmettitore di portata o pressione; (1.6) sonda di minimo livello in fase di avviamento impianto; (2) pompa usata come turbina; (2.1) generatore di corrente alternata; (2.1.1) boccola con anello di tenuta; (2.1.2) rinvio angolare con ingranaggi conici; (2.1.3) albero di trasmissione; (2.1.4) tubo di protezione albero di trasmissione; (2.1.5) doppia curva con setti separatori incrociati in bassa pressione (lp) e alta pressione (hp); (2.1.6) setti separatori di flusso; (2.1.7) girante della pompa di tipo chiuso; (2.1.8) diffusore della pompa; (2.2) valvola motorizzata di alimentazione pompa usata come turbina con regolazione flusso; (3) serbatoio di transito acqua alla pressione atmosferica e di contenimento della pompa usata come turbina pat; (3.3) valvola di sfiato aria; (3.4) regolatore di livello con sonde capacitive; (3.5) valvola motorizzata di alimentazione pompa con regolazione flusso (3.6) sonda di massimo livello in fase di avviamento impianto; (4) elettropompa di alimentazione in bassa pressione (5) elettropompa con doppia alimentazione separata fino alla girante; (6) motore di azionamento pompa a giri variabili controllato da inverter; (7) doppia curva con setti separatori incrociati in bassa pressione (lp) e alta pressione (hp); (7.1) setti separatori di flusso; (8) valvola di ritegno. (9) tronchetto deviatore di flusso; (10) elettrocompressore; (11) motore a giri variabili auto frenante (11.1) rocchetto dentato; (12) cerchione; (12.1) corona dentata; (13) supporto di sostegno motorizzazione ruota anteriore; (14) supporto di sostegno motorizzazione ruota posteriore; (15) albero fisso; (15.1) cuscinetto; (15.2) flangia di montaggio cerchione; 15.3 disco freno; (16) Assale anteriore con telaio snodato; (17) assale posteriore; (18) quadro elettrico di comando e controllo, (19) pompa di calore per condizionamento estivo e invernale.

CUORE ARTIFICIALE OSSIGENATORE DEL SANGUE AUTONOMO ENERGETICAMENTE

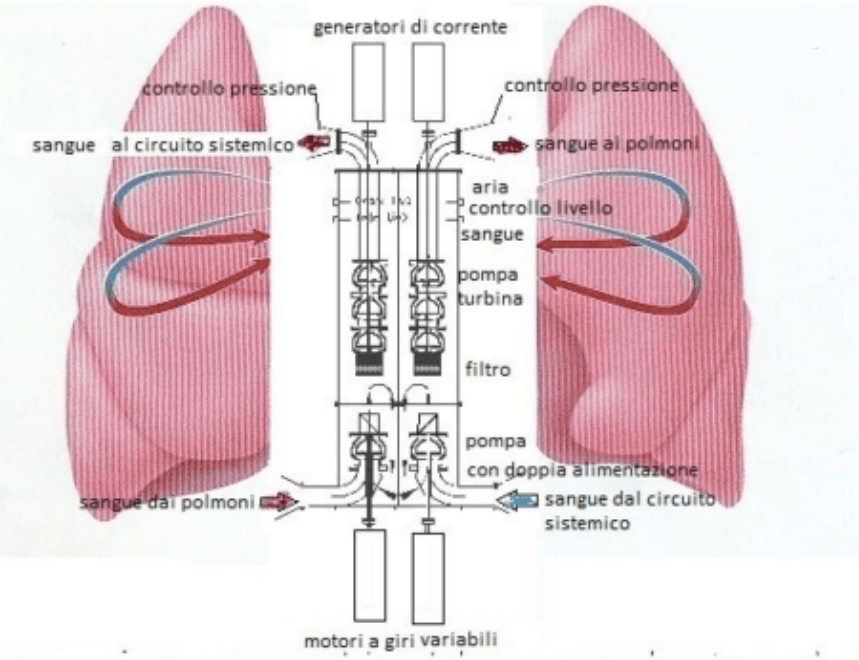

Il cuore artificiale dell'uomo, proposto in questo deposito di brevetto, chiude il cerchio dell'energia sostenibile basata sull'unico principio fisico possibile in ogni remoto angolo della Terra: l'aggiramento della forza di gravità e della pressione elastica dell'aria che si può realizzare dappertutto, perfino nel torace dell'uomo, utilizzando le pompe con la doppia alimentazione separata fino alla girante, che la scienza, gli industriali e i legislatori mondiali fingono di ignorare per non ammettere di aver sbagliato l'intero sviluppo industriale ed economico. Tutto sarebbe stato più semplice, pulito ed economico, se questa invenzione fosse avvenuta cento anni prima, come poteva avvenire. Il cuore artificiale umano è la versione miniaturizzata del sistema autoclave, già rimpiccolito, per farlo entrare nelle camicie dei pozzi, per depurare l'acqua producendo energia. Entrare nella cassa toracica dell'uomo per depurare il sangue producendo l'energia che serve al cervello non è molto diverso di quanto previsto per i pozzi. Servono due mini impianti autoclave paralleli che sostituiscono gli atri e i ventricoli destri e sinistri. Le due pompe che li alimentano, con la doppia alimentazione separata fino alla girante, consentendo l'equilibrio della spinta idrostatica in aspirazione e mandata, consentono di far entrare il sangue proveniente dalla circolazione sistemica nella mini autoclave di destra e quello proveniente dai polmoni in quella di sinistra, aggirando la pressione dell'aria compressa. Questo sistema funziona autonomamente poiché la mini autoclave espelle nello stesso istante la quantità di sangue uguale a quella che entra, per il principio dell'impenetrabilità dei corpi, attraverso un mini pompa usata come turbina collegata con un generatore di corrente continua. L'energia spesa dal motore della pompa è circa un decimo dell'energia prodotta dal generator. Questo ci consente di avere a disposizione l'energia sufficiente per produrre la quantità di aria compressa necessaria all'autoclave e la gestione di una centralina elettronica che con un comando vocale di tre parole: "riposo, normale, veloce" gestisce la portata e la pressione del sangue secondo l'attività fisica che svolge. Sebbene sia la pressione dell'aria che fa circolare il sangue nella pompa usata come turbina, poiché la circolazione è a senso unico, a parte L'aria solubilizzata nel sangue con effetti depurativi, non c'è altro consumo di aria compressa e di energia elettrica. Come pubblicato su http://www.spawhe.eu, questa soluzione è stata trovata dal sottoscritto dopo moltissimi anni trascorsi a cercare di migliorare i sistemi depurativi dell'acqua e dell'aria e molti brevetti depositati inutilmente. Però lo studio è servito ad accertare che la scienza mondiale ha individuato singoli e incompleti principi scientifici, che usati singolarmente hanno inquinato e riscaldato il pianeta. Solo con l'invenzione delle pompe con la doppia alimentazione separata fino alla girante, il sottoscritto ha trovato il bandolo della matassa. Infatti, tramite essa, la fluido dinamica usata a freddo tra l'acqua e l'aria, soprattutto compressa, avrebbe prodotto energia proteggendo l'ambiente, consumando soltanto una moderata usura dei materiali, con basse temperature di esercizio, e pressioni dell'aria usate staticamente, che avrebbero fatto circolare il liquido incomprimibile. Questo è il vero principio dell'energia terrestre che, purtroppo, non è stato legiferato dalla scienza mondiale, che tuttora lo ignora, sperando che oltre al sottoscritto nessuno se ne accorga. Troppo tardi. Avrebbero dovuto ammettere i propri errori, prima che questa energia, nonostante i loro silenzi, entrasse anche nel cuore umano, dove, non solo potrà allungare la vita dell'uomo di moltissimi anni. Ma quando gli altri organi saranno troppo vecchi, il sistema cervello e cuore artificiale. Potrà anche essere trasferito in un corpo artificiale, che oggi chiamiamo robot, ma governato dal cervello umano e dalle conoscenze accumulate durante l'intera vita che continueranno a crescere anche dopo la morte del corpo. La realtà potrà superare la fantasia perché in nessun film di fantascienza è stata ipotizzata questa forma di sopravvivenza umana. Se esiste l'anima dell'uomo è contenuta nel cervello e nelle sue conoscenze. Non sarà umiliante per nessuno sopravvivere grazie a un cuore artificiale, alla cibernetica, e a qualche sciroppo appositamente studiato dai nutrizionisti da solubilizzare nelle piccole autoclavi che sostituiranno gli atri ventricolari. Quando saremo pronti a fare questo. Saremo pronti anche a conquistare lo spazio infinito. Non prima. Con la nostra brevissima vita attuale, non possiamo andare molto lontano. (http://www.spawhe.eu/cuore-artificiale-ossigenatore-del-sangue-autonomo-energeticamente/).

http://www.spawhe.eu AUTOVETTURA VOLANTE E GALLEGGIANTE CON MOTORI GLOBALI INTERATTIVI, SPINTE DI NEWTON E LORENTZ

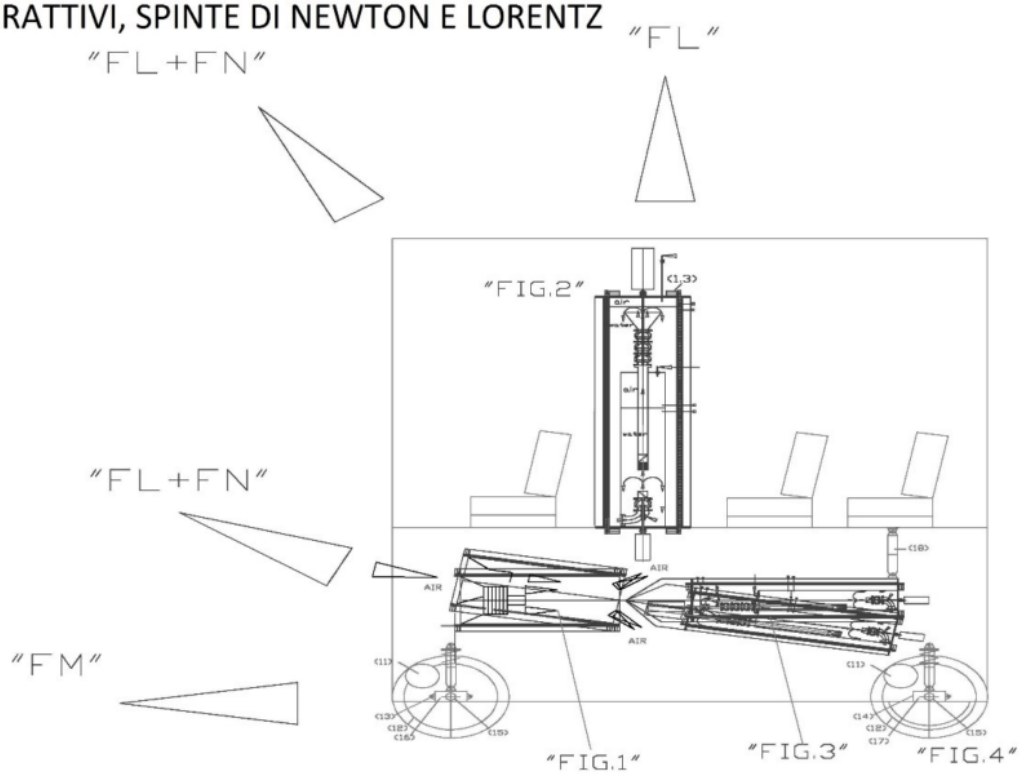

FIG.5

spinta di Lorentz (FL), la spinta di Newton (FN), la spinta motrice dovuta alle ruote (FM), i motori elettrici delle ruote (11), le ruote (12), il supporto di sostegno della motorizzazione della ruota anteriore (13) e posteriore (14). assale anteriore (16), dotato di un telaio snodato per consentire minimi raggi di sterzatura, l'assale posteriore rigido (17), l'attuatore elettrico (18) che fa variare l'inclinazione del motore lineare globale posto sotto il pianale della autovettura (FIg 1+ Fig3).

http://www.spawhe.eu SISTEMA DI TRASPORTO AEROSPAZIALE E SOTTOMARINO CON MOTORI LINEARI GLOBALI INTERATTIVI PRIMARI E INDOTTI.

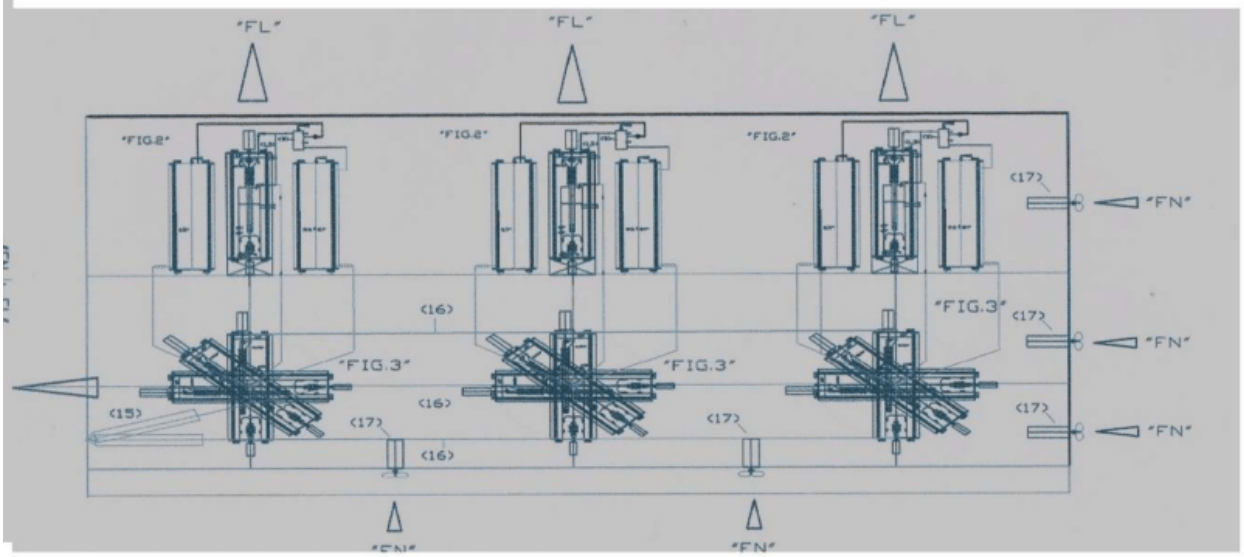

Fig. 7 riporta la sezione longitudinale di un generico mezzo di trasporto sottomarino, che è molto simile al sistema aerospaziale, in quanto trasporta containers stagni nei fondali oceanici. La differenza consiste nel fatto che anche il telaio esterno (T) che contiene i motori lineari primari laterali orientabili sarà chiuso ermeticamente. Basterà mantenere separate le spinte Newton e Lorentz, realizzando la prima con eliche esterne collegate ai motori elettrici (17) posti all'interno del telaio. I sommergibili non avranno bisogno di svuotare e riempire di acqua le camere stagne per regolare la profondità della navigazione perché il peso sarà bilanciato dalla forza di Lorentz e di Newton secondo la formula già citata P = m* (a – aL - aN), dove "aL" è l'accelerazione prodotta artificialmente con la forza di Lorentz e "aN"quella prodotta dalla forza di reazione di Newton. I sommergibili del futuro saranno molto più veloci economici e sicuri dei sommergibili attuali e potranno scendere a profondità maggiori rispetto a quelli attuali". Non si riporta la legenda che è già riportata nelle figure 2 e altre utilizzate, alle quali sono stati eliminati i turbo ventilatori elettrici che sono stati sostituiti da normali eliche marine (17). La spinta elettromagnetica è prodotta interamente con i solenoidi esterni agli impianti fluidodinamici che producono anche l'energia primaria.

CONTAINER SPAZIALI CON MOTORI LINEARI GLOBALI, SISTEMA DI CATTURA POLVERI INTERSTELLARI E IMPIANTI INTERNI DI SOPRAVVIVENZA https:www.spawhe.eu

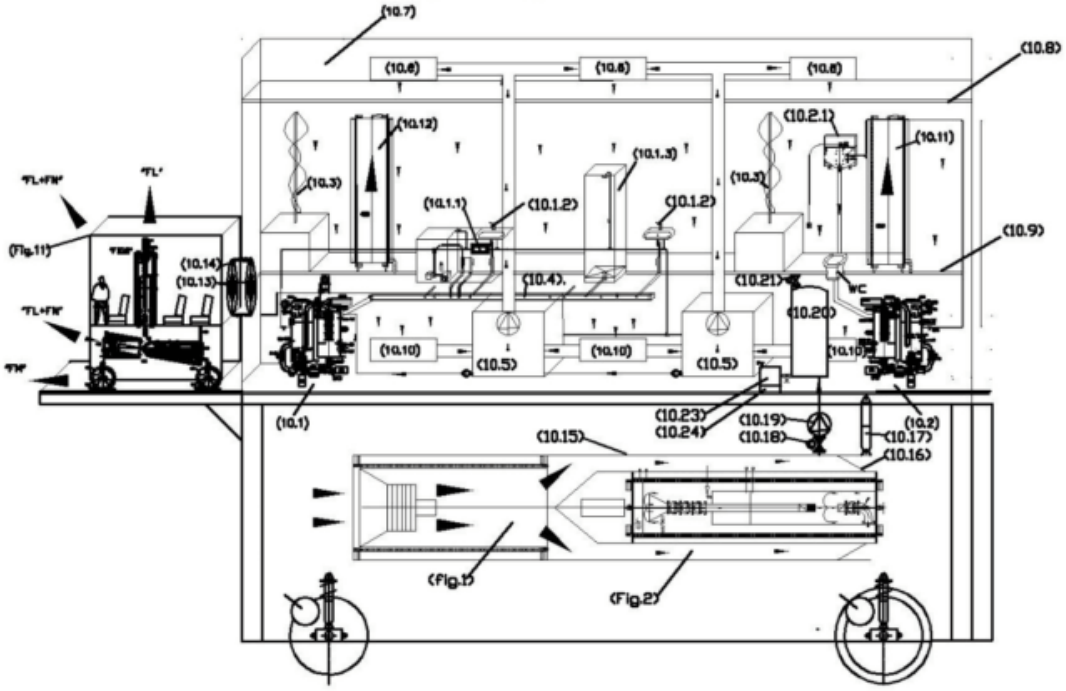

"FIG.10"

(10.1) impianto di depurazione acque domestiche; (10.1.1) impianto di disinfezione a raggi ultravioletti; (10.1.2) punto di prelievo acqua potabile; (10.1.3) doccia; (10.2) impianto di depurazione acque di scarico wc; (10.2.1) vaschetta di scarico per wc; (10.3) coltivazione idroponica; (10.4) canale di raccolta acque di scarico; (10.5) impianto di depurazione umidificazione e riciclo aria; (10.6) bocchette di immissione aria nell'ambiente polarizzate elettrostaticamente; (10.7) plenum di distribuzione aria a soffitto; (10.8) soffitto filtrante rigenerabile in paglia di acciaio; (10.9) pavimento in grigliato con passaggio dell'aria; (10.10) bocchette di aspirazione aria nell' polarizzate elettrostaticamente; (10.11) serbatoio di riserva acqua con solenoide esterno e circolazione verticale di magneti permanenti per produrre spinta di Lorentz; (10.12) serbatoio di riserva aria compressa con solenoide esterno e circolazione verticale di magneti permanenti per produrre spinta di Lorentz; (10.13) Oblò di passaggio a tenuta ermetica; (10.14) soffietto metallico flessibile elettromagnetico con guarnizione esterna a tenuta di vuoto; (10.15) tunnel in acciaio di collegamento esterno tra il turboventilatore elettrico fig1 e l'impianto di produzione dell'energia primaria idroelettrica compressa di fig.2; (10.16) chiusura tronco conica a settori del tunnel di raccolta polveri interstellari per mezzo di una corda di acciaio che scorre in anelli esterni al cono di chiusura; (10.17) attuatore elettrico di azionamento chiusura raccolta polveri; (10.18) elettrovalvola di intercettazione; (10.19) elettropompa per vuoto; (10.20) serbatoio di raccolta polveri a vuoto spinto; (10.21) elettrovalvola di entrata aria alla pressione atmosferica; (10.22) elettrovalvola di uscita polveri interstellari; (10.23) filtro elettrostatico; (10.24) contenitore estraibile delle polveri interstellari;(Fig. 11) veicolo di spostamento locale interstellare.

Container volante per il salvataggio dei migranti con spinta di Newton e Lorentz senza combustibili

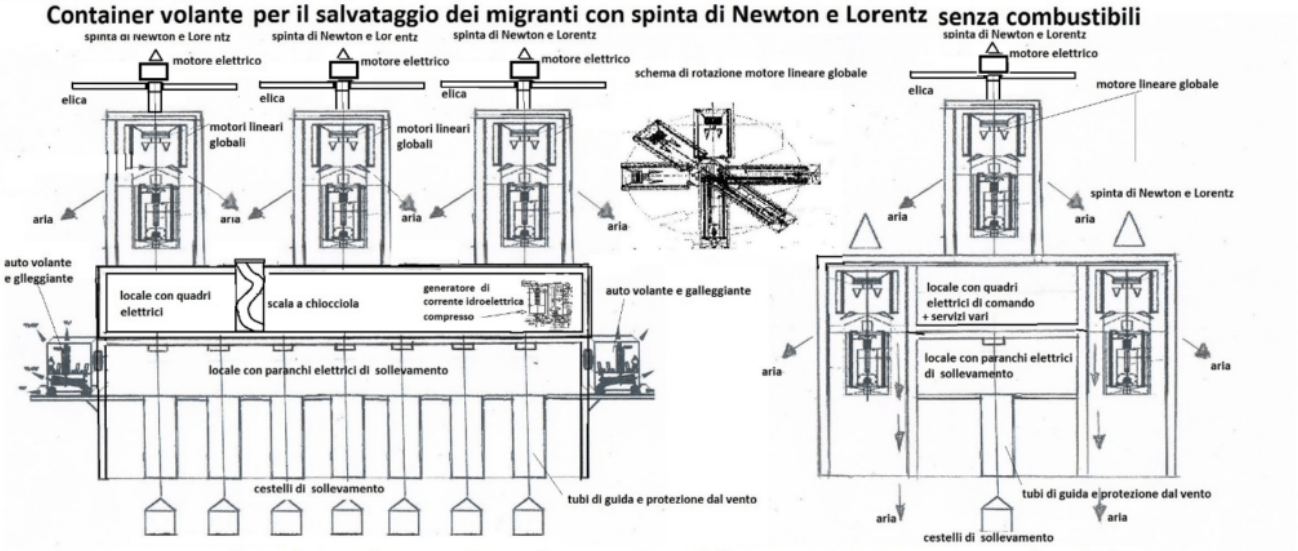

Container volante antincendio con spinta di Newton e Lorentz senza combustibili

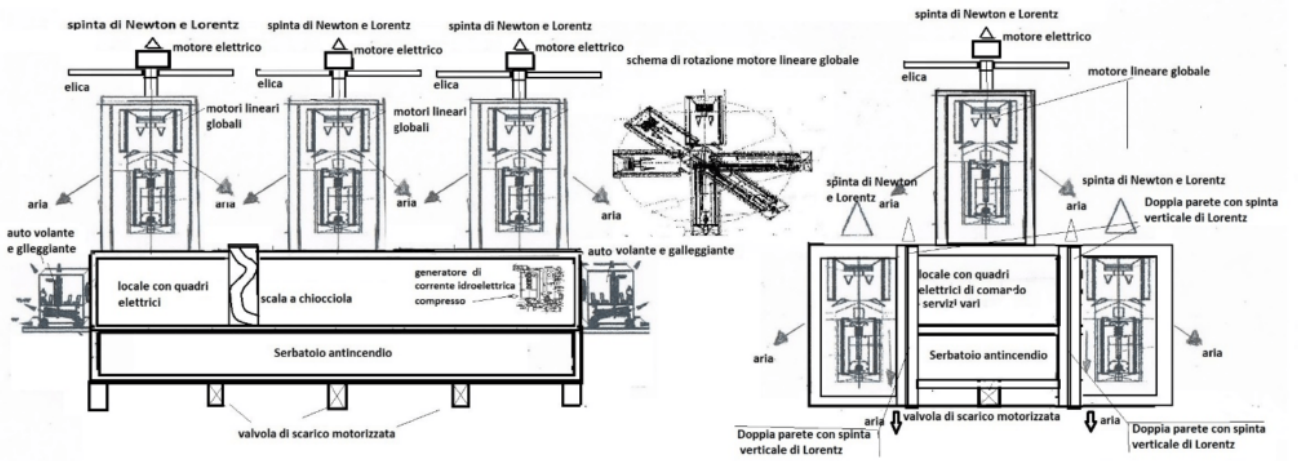

http://www.spawhe.eu SISTEMA DI TRASPORTO AEROSPAZIALE E SOTTOMARINO CON MOTORI LINEARI GLOBALI INTERATTIVI PRIMARI E INDOTTI.

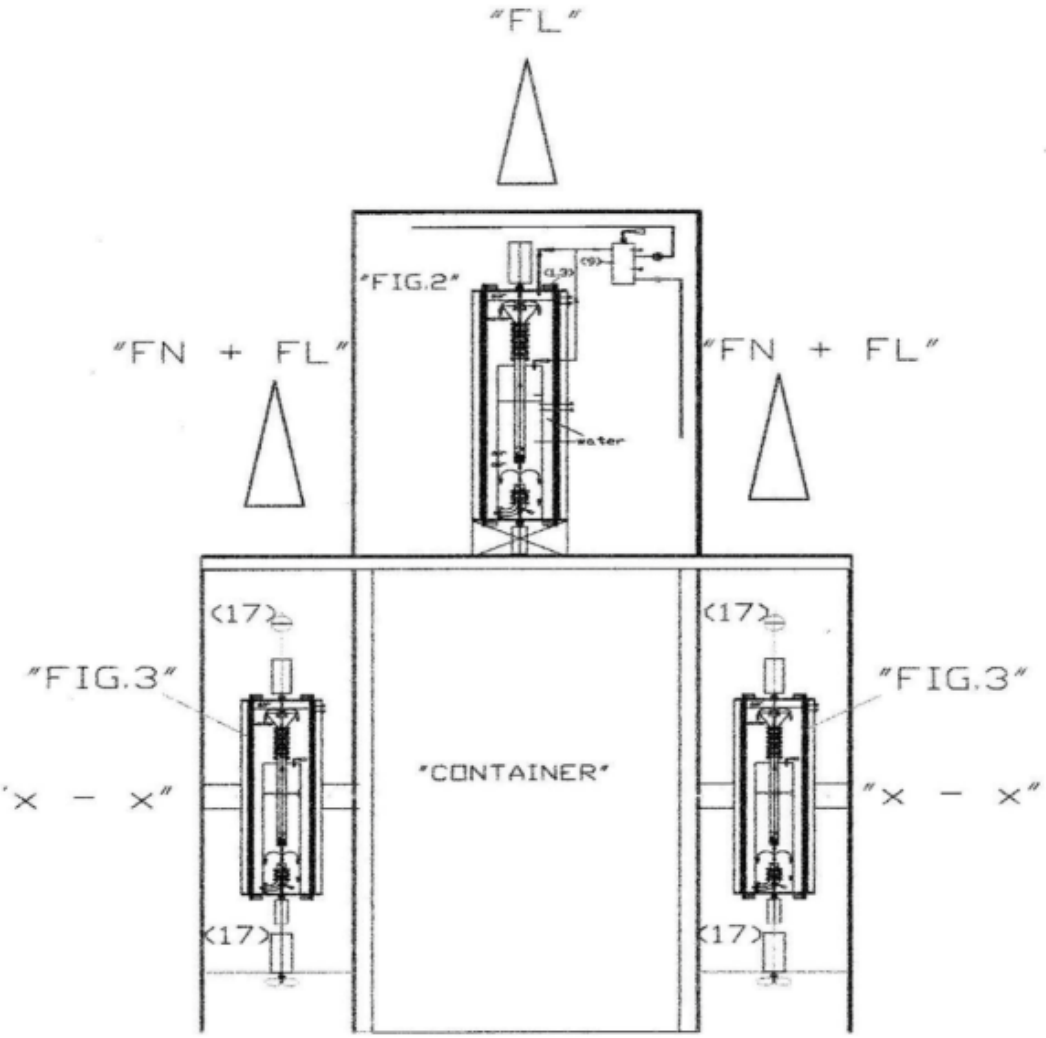

Fig. 6 riporta la sezione trasversale di un generico mezzo di trasporto sottomarino, che è molto simile al sistema aerospaziale, in quanto trasporta containers stagni nei fondali oceanici. La differenza consiste nel fatto che anche il telaio esterno (T) che contiene i motori lineari primari laterali orientabili sarà chiuso ermeticamente. Basterà mantenere separate le spinte Newton e Lorentz, realizzando la prima con eliche esterne collegate ai motori elettrici (17) posti all'interno del telaio. I sommergibili non avranno bisogno di svuotare e riempire di acqua le camere stagne per regolare la profondità della navigazione perché il peso sarà bilanciato dalla forza di Lorentz e di Newton secondo la formula già citata P = m* (a – aL - aN), dove "aL" è l'accelerazione prodotta artificialmente con la forza di Lorentz e "aN"quella prodotta dalla forza di reazione di Newton. I sommergibili del futuro saranno molto più veloci economici e sicuri dei sommergibili attuali e potranno scendere a profondità maggiori rispetto a quelli attuali". Non si riporta la legenda che è già riportata nelle figure 2 e altre utilizzate, alle quali sono stati eliminati i turbo ventilatori elettrici che sono stati sostituiti da normali eliche marine (17). La spinta elettromagnetica è prodotta interamente con i solenoidi esterni agli impianti fluidodinamici che producono anche l'energia primaria.

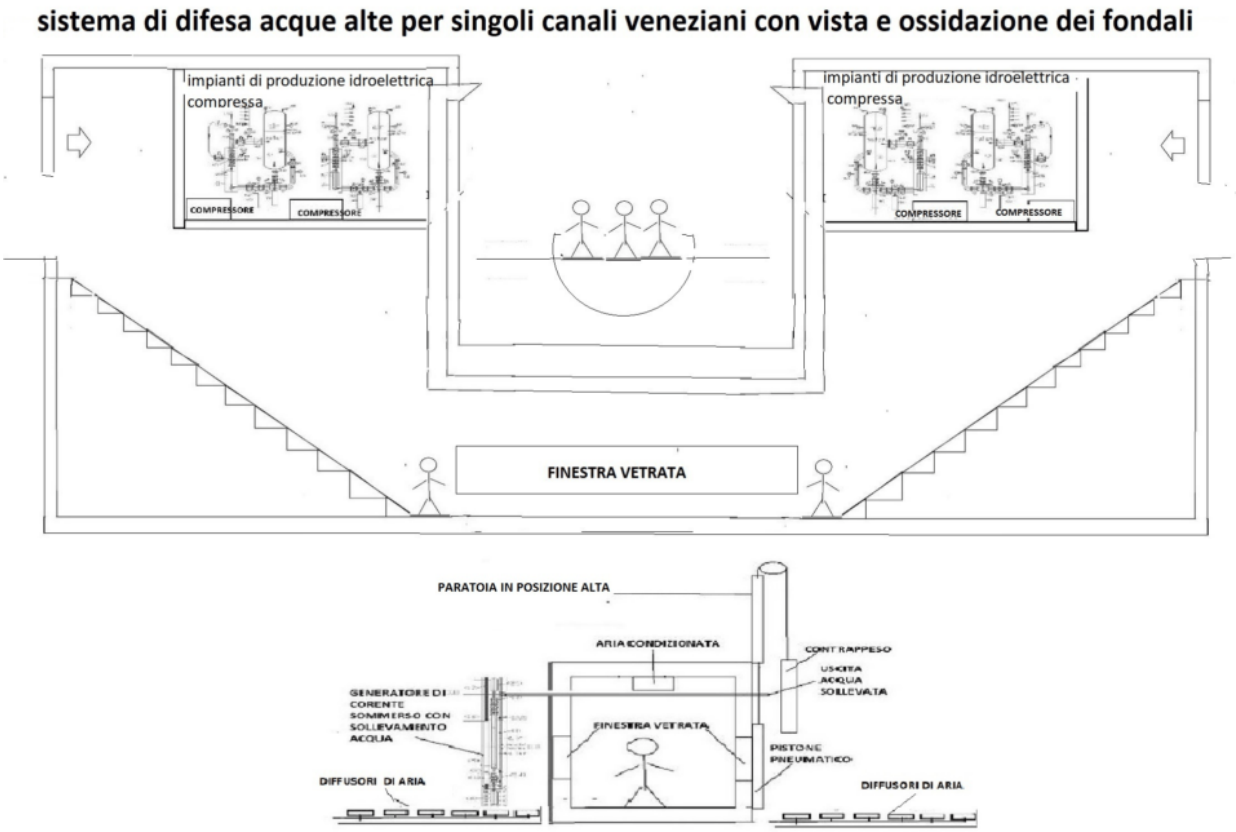

Il disegno sopra riportato, estratto dall'articolo **https://www.spawhe.eu/i-governi-mondiali-che-rifiutano-lestrazione-dellenergia-pulita-dallambiente-rifiutano-una-perenne-manna-scientifica-caduta-dal-cielo/** fa vedere schematicamente come potrebbe essere possibile realizzare dei tunnel di attraversamento sommersi, soprattutto alle estremità dei singoli canali navigabili con piccole imbarcazioni che non sono disturbate nella loro navigazione. L'energia prodotta attraverso i generatori di corrente idro elettromagnetici compressi realizzabili nei vani di accesso al tunnel sommerso e i generatori di corrente sommersi possono fornire tutta l'energia che serve per alimentare l'illuminazione stradale della città lagunare, alimentare i compressori che alimentano i diffusori di aria, sollevare e abbassare le paratoie e sollevare e restituire al mare le acque che riescono a infiltrarsi attraverso le guarnizioni di tenuta delle paratie. Sempre con costi energetici uguali a zero per quanto riguarda i processi di estrazione, raffinazione, trasporto, depurazione, dell'energia prodotta. Gli unici costi che sosterranno i cittadini delle città lagunari come Venezia saranno quelli dovuti all'usura delle macchine che

funzioneranno per tutto l’anno per innescare i processi energetici e depurativi che come sappiamo, non possono avvenire da soli. Questi processi, come descritto nel titolo di questo articolo sono una autentica manna scientifica caduta dal cielo ancora incompresa dagli attuali consulenti scientifici dei governi mondiali. Altro che i costi di investimenti e gestionali che sono addebitati al popolo italiani dal mostro di Venezia (ogni sollevamento è costato 272 mila euro, mentre nel 2021-2022 i costi sono scesi a 211 mila euro per sollevamento, grazie soprattutto a miglioramenti nelle procedure: per esempio, in passato per alzare le paratoie erano necessari 60 minuti, mentre ora ne bastano 30)

Io non ho depositato come brevetto questa ulteriore soluzione ambientale ed energetica perché non credo che le attuali istituzioni mondiali siano in grado di recepire queste innovazioni, altrimenti avrebbero compreso anche le altre mie quaranta invenzioni precedenti su questi argomenti, che ancora aspettano che qualche paese le realizzi, nonostante, legalmente, nessuno, pubblico o privato, deve nulla all’inventore, che non ha pagato le tasse di mantenimento sui brevetti concessi e non ha fatto opposizioni legali sui brevetti non concessi. E’ chiaro che c’è qualcosa di molto grave, che non quadra, nella intera classe dirigente mondiale.

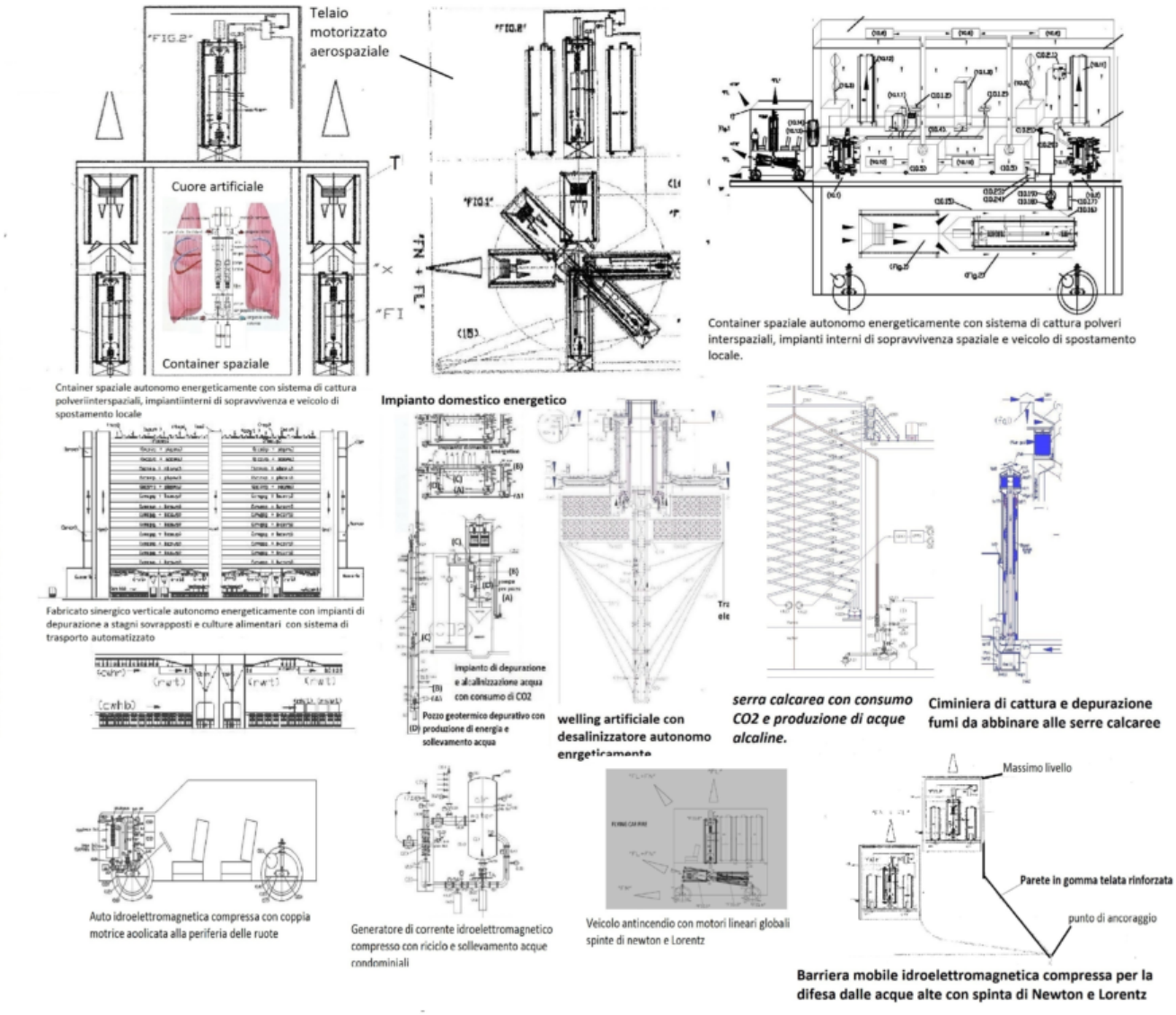

COP 28. La scienza non ha compreso che il pianeta Terra potrebbe essere autonomo energeticamente senza combustibili fossili ed energia nucleare.

HTTPS://WWW:SPAWHE.eu di Luigi Antonio Pezone

Conclusioni

Le numerose figure riportate in questo articolo sono state estratte dai 111 precedenti articoli riportati sul sito https://www.spawhe.eu che descrivono nel dettaglio uno sviluppo alternativo mai avvenuto sul pianeta Terra. Quindi, si potrebbe dedurre che questo sito web sia stato creato dalla fantasia dello scrittore, che sarei io. Si basa invece su

principi fisici, chimici, biologici, tecnologie esistenti, messe insieme dal sottoscritto diversamente negli impianti antropici esistenti per favorire e innescare i naturali processi interattivi che porterebbero gradualmente alla depurazione globale e all'estrazione della fonte di energia e il vettore energetico ideale, già individuati dalla natura, che non sono altro che aria comprimibile e acqua incomprimibile, conservate rispettivamente allo stato gassoso e liquido (cioè a temperature e pressioni terrestri normali), in modo da poter interagire sia nei processi depurativi che energetici con minori costi e nessun effetto collaterale indesiderato. Purtroppo questo sistema globale, che non consuma né la fonte energetica né il vettore energetico, che si rinnovano automaticamente al termine dei processi, realizzati completamente con aria allo stato gassoso e acqua allo stato liquido, non è stato compreso dalla attuale società dei consumi, che con la combustione e l'energia nucleare hanno prodotto immense quantità di CO2 e vapore che, essendo gas serra, hanno alterato l'intero equilibrio climatico terrestre. Purtroppo, sul pianeta Terra, abbiamo creato una classe dirigente che trae profitto dagli attuali sistemi energetici e depurativi e trae profitto anche dalle opere di ricostruzione indispensabili per riparare i danni causati dalle sempre più frequenti tempeste, alluvioni, siccità e incendi in tutto il mondo. Pertanto, nell'attuale società dei consumi, i pochi ricchi diventano sempre più ricchi e i numerosi poveri sempre più poveri. Nel seguente articolohttps://futurism.com/the-byte/scientists-warn-climate-collapse-2100 pubblicato sulla rivista *BioScience, si afferma che* è stato co-firmato da più di 15.000 scienziati di 161 paesi un documento che avverte che "la vita sul pianeta Terra è sotto assedio" mentre continuiamo a precipitare sempre più velocemente verso il collasso ambientale. Io mi domando quali sono le soluzioni che propongono questi scienziati al di fuori delle solite rinnovabili che non valgono niente rispetto ai sistemi depurativi ed energetici interattivi. Io credo di aver dimostrato praticamente che il pianeta Terra, purtroppo, è

governato da lobby di potere, non solo politiche ed economiche ma anche scientifiche ed accademiche, altrimenti almeno qualcuna di queste invenzioni avrebbe dovuto essere stata sperimentata e si saprebbe se funziona o non funziona. Non dico questo perché sono un anarchico rivoluzionario, perché ho regolarmente pagato le tasse di deposito per quaranta brevetti previste dallo stato italiano, che ha avuto governi di sinistra e di destra negli anni dal 2007 al 2023. Ho pagato anche le tasse per cinque brevetti internazionali e uno europeo. Non ho potuto pagare le tasse di mantenimento dei diciassette brevetti che mi sono stati concessi, a livello nazionale e internazionale perché non ho trovato finanziatori pubblici e privati. Non ho potuto pagare nemmeno le tasse previste dalle leggi per fare ricorsi legali contro i ventitré brevetti che non mi sono stati concessi, soprattutto perché gli uffici brevetti erano e sono ancora convinti, che il sottoscritto, pretendendo di estrarre l'energia direttamente dall'ambiente, vorrebbe realizzare il "moto perpetuo". Sono stato lasciato solo dalla intera scienza mondiale. E' stato inutile spiegare ai burocrati laureati nelle università italiane ed europee, che il moto perpetuo non appartiene alla mia cultura di inventore essendo semplicemente inutile, non potendo consumare e nemmeno produrre energia. Le mie invenzioni sono basate su una lunga esperienza acquisita nella installazione di impianti industriali e ambientali che, sono imperfetti, sul piano organizzativo del lavoro, poiché non sfruttano sufficientemente i principi interattivi esistenti in natura, dovuti soprattutto, alla forza gravitazionale e l'elettromagnetismo che la scienza terrestre ha saputo inventare, ma non sfruttare adeguatamente per estrarre l'energia primaria pulita alla temperatura e alla pressione atmosferica. La mia attività di inventore si è concentrata, soprattutto, sulla fluidodinamica dell'acqua e dell'aria e l'elettromagnetismo terrestre che non ha nulla a che vedere con le attuali rinnovabili che sono comunque energie commerciali mono disciplinari che non sono in grado di sfruttare la forza gravitazionale e l'elettromagnetismo

terrestre per collegarsi all’elettromagnetismo universale, fino a sommare insieme la forza di Newton e Lorentz che si può sommare solo a freddo in impianti fissi e mobili. Infatti, tutte le mie invenzioni sono basate a migliorare i contatti tra l’acqua e l’aria prima a livello depurativo e nelle invenzioni successive, a migliorare la forza che acqua e aria possono produrre insieme accoppiate all’elettromagnetismo terrestre, che è molto diverso da quello universale, essendo sviluppato con magneti permanenti, bobine di fili protetti con vernici isolanti, certamente non adatte all’energia nucleare e termica. Queste mie considerazioni, che stranamente, sul pianeta Terra, sembra ne nessuno abbia fatto, ci potrebbero consentire di estrarre gratis l’energia dall’ambiente in ogni angolo della Terra, in impianti antropici piccoli e grandi, fissi e mobili senza combustibili, energia nucleare e rinnovabili poco efficienti e ingombranti, come spiegato ampiamente nelle mie invenzioni e articoli pubblicati su https://www.spawhe.eu . Come pensionato, io non appartenendo al mondo accademico, né a quello della politica, né a quello degli imprenditori, né a quello delle multinazionali, ho potuto soltanto depositare dei brevetti intellettuali, che hanno ottenuto risultati disastrosi dal punto di vista del consenso scientifico istituzionale, in quanto l’attuale scienza è troppo impegnata a collaborare soltanto con le multinazionali vecchie e nuove, attraverso il commercio dei brevetti a senso unico, dagli enti pubblici alle multinazionali. Le vecchie multinazionali hanno prodotto il riscaldamento globale, rimettendoci anche economicamente. Quelle nuove sono ugualmente sbagliate non avendo la forza e l’interattività per agire dove serve, nel momento che serve, in modo semplice ed economico, senza le trasformazioni industriali, la commercializzazione e il trasporto dell’energia. E’ una vergogna mondiale che sul pianeta Terra non sia stato ancora speso un solo euro per sperimentare le soluzioni depurative ed energetiche interattive. Personalmente, io che ho vissuto oltre cinquanta anni delle attuali esperienze industriali e ambientali sono molto deluso

da tutte le istituzioni mondiali, nessuna esclusa. Tuttavia ritengo che il pianeta Terra dovrebbe essere governato scientificamente, perché al contrario della giustizia, che pur cercando di essere imparziale, può condannare persone innocenti e assolvere i colpevoli, la scienza non può commettere errori, a patto che tutto sia sperimentato e verificato praticamente attraverso prototipi dimostrativi dell'efficienza delle invenzioni prima di produrle in miliardi di esemplari, come è stato fatto con le attuali invenzioni delle multinazionali. Ma anche le grandi opere pubbliche pubbliche come le dighe che hanno prodotto più disastri che benefici. Non si può accettare nulla a scatola chiusa. Per questo esistono i brevetti che descrivono alle autorità preposte come sarà realizzata l'invenzione e come funziona. Ma i brevetti possono avere obiettivi di produzioni commerciali e di pubblica utilità. Non è difficile individuare la differenza tra brevetti commerciali e di pubblica utilità, eppure, gli inventori privati che si occupano di tali tipi di problemi sono puniti dai legislatori, per lasciare il campo libero agli inventori istituzionali, che come detto, non pagando tasse di deposito e di mantenimento (pagate dai contribuenti), collaborano soltanto con le multinazionali, isolando gli inventori che cercano di fare il lavoro che avrebbero dovuto fare loro, senza finanziamenti, laboratori e officine per testare le invenzioni interattive, che sono le sole che potrebbero salvare la vita del pianeta, ridurre l'attuale divario tra ricchi e poveri, salvare polte vite dai disastri climatici e perfino allungare la durata durata della vita umana, perché anche il corpo umano beneficiare della purificazione del sangue per mezzo di un cuore artificiale che sfrutta i principi interattivi. Ci vorrebbe un minimo di coerenza da parte dei governi e delle Nazioni Unite.

Non si dovrebbero richiedere agli inventori che si occupano di problemi ambientali e sociali, tasse da pagare oltre a quella di deposito, che dovrebbe essere una tassa simbolica. Addirittura le Nazioni Unite si dovrebbero assumere l'onere

della sperimentazione, in favore di tutti i paesi del mondo. Questa logica elementare non esiste nelle attuali autorità governative e nelle Nazioni Unite. La pace si costruisce anche e soprattutto con le invenzioni giuste al posto giusto. Infatti durante i disastri climatici, sismici, le prime cose che vengono a mancare sono l'energia e l'acqua pulita che non protrerrebbero mai mancare se l'acqua fosse il vettore energetico e l'aria pulita e la forza gravitazionale fosse la fonte primaria dell'energia mondiale, come propone il sottoscritto dal 2015, mentre la scienza stessa, che fa inutili appelli non ha speso una parola per chiedere la sperimentazione delle invenzioni interattive. La mia proposta pubblicata il 28. 02. 2020. di realizzare una società per azioni per sopperire agli errori, omissioni e opportunità sprecate dalla scienza e dai centri di potere mondiali, fino ad ora, non ha raccolto nemmeno un euro. **http://www.spawhe.eu/it/una-societa-per-azioni-globale-contro-gli-errori-omissioni-e-opportunita-sprecate-dalla-scienza-e-dai-centri-di-potere-mondiali/**

Per tutte queste ragioni affermo che la COP 28 non può non essere altro che il solito convegno dell'ipocrisia scientifica, come le ventisette COP precedenti.

Per pura combinazione? Il 26.11.2023 ore 20,25 avevo appena pubblicato il seguente articolo https://www.spawhe.eu/cop-28-il-solito-convegno-dellipocrisia-scientifica-mondiale-come-le-ventisette-cop-precedenti/quando ho ricevuto una proposta di acquisto del mio sito Web. Io ho risposto a questa proposta, di cui non comunico il mittente, nel seguente modo: non posso vendere il mio sito web in quanto è indissolubilmente legato alle mie invenzioni che sono state pensate nell'interesse del pianeta e dell'intero popolo mondiale, pertanto è ancora valida la mia suddetta proposta di realizzare una società per azioni sperimentatrice di nuove soluzioni fino ad ora non sperimentate. Chi crede in queste proposte ha l'opportunità di comprare il maggior numero di

azioni dimostrando di volere veramente la pace e lo sviluppo generale. Come ho scritto in questo articolo e in articoli precedenti, le attuali Nazioni Unite che gestiscono le COP, la proprietà intellettuale e industriale dei brevetti, hanno fallito clamorosamente nel loro compito, consentendo la produzione del riscaldamento globale, l'iniqua distribuzione della ricchezza mondiale. Probabilmente, anche le guerre e la strage di persone civili e bambini, che sono del tutto estranei agli attuali giochi di potere, che comunque hanno ignoranze scientifiche, perché la scienza non può sbagliare se sperimenta tutte le soluzioni, prima di produrle su larga scala, come ancora sta facendo con le attuali invenzioni sbagliate totalmente o parzialmente.

Voglio aggiungere un'altra breve nota: Isaac Newton (1642 – 1726) diceva che quello che conosciamo è una goccia mentre quello che non conosciamo è un oceano. Oggi possiamo dire che quello che abbiamo appreso è sufficiente per apprezzare di più quello che avevano gli uomini dell'era preindustriale. Soprattutto, grazie a Newton, abbiamo compreso la differenza tra massa e forza, in quanto, L'unità di misura della forza nel SI è il newton, definito come la forza che imprime ad un corpo con la massa di 1 kg l'accelerazione di 1 m/s^2. Considerando che nell'atmosfera ai tempi di Newton avevamo piccole quantità di vapore nell'atmosfera dovute alle evaporazioni naturali e oggi quasi tutte le energie che produciamo emettono vapore (nucleare, termica, solare) e che le gocce di acqua contenute nel vapore hanno una massa 830 volte superiore all'aria, dovrebbe essere ovvio che le perturbazioni atmosferiche producono danni immensamente superiori a quelli che si producevano ai tempi di Newton. Io penso che Newton se fosse ancora tra noi se ne sarebbe accorto, mentre la scienza degli ultimi 150 anni non si è accorta di niente e insiste nel produrre vapore anche con la nuova transizione ecologica a base di idrogeno trasformato in combustibile, nuovo nucleare, intensificazione di energia solare e auto elettriche non autonome energeticamente, come

quelle proposte dal sottoscritto che estrarrebbero l'energia elettrica a freddo direttamente dall'ambiente come tutti i mezzi di trasporto terrestri, marini, sottomarini, aeronautici e spaziali. Dovrebbe essere chiaro che l'invenzione più importante del sottoscritto è la "pompa con la doppia alimentazione separata fino alla girante" perché consente di realizzare impianti che trasmettono all'esterno degli impianti di trasporto solo la forza, senza la massa, fumi di combustione, e vapore, poiché l'aria compressa che la fonte di energia e l'acqua che è il vettore energetico, non escono dall'impianto e sono riciclati all'infinito. E poiché l'energia elettrica è prodotta a freddo è perfettamente compatibile con le bobine di fili verniciati con vernici isolanti che consentono di realizzare anche la spinta di Lorenz indispensabile per navigare nell'atmosfera, nello spazio e sotto il mare, senza inquinare anche l'atmosfera, lo spazio e il mare, dopo aver inquinato la Terra con energie sbagliate. Questa invenzione è una delle più importanti di tutti i tempi. Ma al momento attuale è soltanto l'invenzione più ostacolata di tutti i tempi.

Dobiamo trovare il coraggio di eliminare tutte le invenzioni sbagliate e gestire il pianeta Terra con un solo governo, una sola moneta e tutte le religioni che vogliamo, abolire tutte le armi di distruzione e le invenzioni termiche e nucleari, C'è spazio e cibo per tutti sul pianeta Terra se impariamo a estrarre meglio l'energia dall'ambiente senza interferire con il normale funzionamento elettrico ed elettromagnetico inventato dal Creatore dell'Universo che regola la temperatura e le condizioni climatiche terrestre attraverso un condensatore naturale che scambia ioni positivi negativi tra la ionosfera e la superficie terrestre senza l'impiego di nessuna tecnologia. L'elettricità umana terrestre, inventata da molti scienziati alla fine del 1800 e inizio 1900, ha sviluppato buone tecnologie, ma non ha saputo usare le stesse fonti energetiche utilizzate dal creatore dell'universo, che non erano altro che la stessa gravità scoperta da Galileo

Galilei e Newton, l’aria atmosferica ionizzabile e comprimibile, e l’acqua ionizzabile e incomprimibile, senza usare combustibili ed energia nucleare. Infatti, il Creatore dell’universo pur avendo creato anche l’energia nucleare, non l’ha usata per climatizzare la terra. Ha usato l’aria atmosferica pressata dalla gravità come fonte energetica e l’acqua incomprimibile, con una densità 830 volte superiore all’aria, come vettore energetico, Le scelte fatte dal Creatore dell’universo non sono state casuali. Voleva proteggere gli esseri viventi. Non è stato un caso che il sottoscritto, semplice tecnico progettista e installatore di impianti industriali e ambientali, abbia copiato dai sistemi naturali prima un modo diverso di depurare mettendo insieme i cicli dell’acqua e dell’aria in impianti coperti che, non emettono emissione inquinanti negli ambienti esterni, sia passato alla produzione dell’energia elettrica, usando sempre gli stessi elementi (acqua e aria) pressurizzati diversamente in cicli aperti alla pressione atmosferica o chiusi, con pressioni maggiori in autoclavi, per estrarre prima l’energia primaria, che serve per produrre la forza fisica, che crea la coppia motrice oppure la spinta lineare necessaria a muovere in un campo elettrico dei magneti permanenti che creano la corrente indotta estratta , che in tal modo, è estratta direttamente dall’ambiente, senza combustibili, energia nucleare, i relativi costi di materie prime e la complessità degli impianti di produzione.

Luigi Antonio Pezone